ТИПОВЫЕ СТРОИТЕЛЬНЫЕ КОНСТРУКЦИИ, ИЗДЕЛИЯ И УЗЛЫ

СЕРИЯ 1.041.1-3

СБОРНЫЕ ЖЕЛЕЗОБЕТОННЫЕ МНОГОПУСТОТНЫЕ ПЛИТЫ ПЕРЕКРЫТИЙ МНОГОЭТАЖНЫХ ОБЩЕСТВЕННЫХ ЗДАНИЙ, ПРОИЗВОДСТВЕННЫХ И ВСПОМОГАТЕЛЬНЫХ ЗДАНИЙ ПРОМЫШЛЕННЫХ ПРЕДПРИЯТИЙ

выпуск 5

плиты длиной 2650 мм, армированные арматурой из стали класса А-III, из тяжелого и легкого бетонов

рабочие чертежи

23901
ЦЕНА 2-51

ЦЕНТРАЛЬНЫЙ ИНСТИТУТ ТИПОВОГО ПРОЕКТИРОВАНИЯ
ГОССТРОЯ СССР

Москва А-445 Смольная ул 22

Сдано в печать IX 1989 года

Заказ № 9213 Тираж 4840 экз

ТИПОВЫЕ СТРОИТЕЛЬНЫЕ КОНСТРУКЦИИ, ИЗДЕЛИЯ И УЗЛЫ

СЕРИЯ 1.041.1-3

СБОРНЫЕ ЖЕЛЕЗОБЕТОННЫЕ МНОГОПУСТОТНЫЕ ПЛИТЫ ПЕРЕКРЫТИЙ МНОГОЭТАЖНЫХ ОБЩЕСТВЕННЫХ ЗДАНИЙ, ПРОИЗВОДСТВЕННЫХ И ВСПОМОГАТЕЛЬНЫХ ЗДАНИЙ ПРОМЫШЛЕННЫХ ПРЕДПРИЯТИЙ

выпуск 5

плиты длиной 2650 мм, армированные арматурой из стали класса А-III, из тяжелого и легкого бетонов

рабочие чертежи

РАЗРАБОТАНЫ:

ЦНИИПРОМЗДАНИЙ ГОССТРОЯ СССР

Гл.инженер ин-та — В.Гранев

Нач.отдела — Э.Кодыш

Гл.инж.проекта — А.Музыко

НИИЖБ ГОССТРОЯ СССР

Зам.директора — Т.Мамедов

Зав.лабораторией — В.Якушин

Зав.сектором — В.Крамарь

Зав.сектором — Ю.Чиненков

Ст.н.сотр. — Н.Корнев

УТВЕРЖДЕНЫ
Главным управлением проектирования Госстроя СССР, письмо от 10.05.89 № 4/5-674

Введены в действие ЦНИИпромзданий с 1.10.89 приказ от 12.05.89 № 59

© ЦИТП Госстроя СССР, 1989

Обозначение	Наименование	Стр.
1.041.1-3.5-ТО	Техническое описание	2
1.041.1-3.5-НН	Номенклатура изделий	4
-Д1	Плита рядовая ПК 27.12	5
-Д2	Плита рядовая ПК 27.15	8
-Д3	Плита связевая ПК 27.15	11
-Д4	Плита пристенная ПК 27.9	14
-Д5	Плита пристенная ПК 27.12	17
-РС	Ведомость расхода стали	20
-Д6	Каркас КР1	21
-Д7	Каркас КР2	21
-Д8	Каркас КР3	22
-Д9	Сетка С1	22
-Д10	Сетка С2	23
-Д11	Сетка С3	23
-Д12	Сетка С4	24
-Д13	Сетки С5,С7	24
-Д14	Сетка С6	25
-Д15	Сетка С8	25
-Д16	Сетка С9	26
-Д17	Сетки С10,С12	26

Обозначение	Наименование	Стр.
1.041.1-3.5-Д18	Сетка С11	27
-Д19	Сетка С13	27
-Д20	Сетка С14	28
-Д21	Сетка С15	28
-Д22	Сетка С16	29
-Д23	Сетка С17	29
-Д24	Сетка С18	30
-Д25	Сетка С19	30
-Д26	Сетка С20	31
-Д27	Петля П1	31

Изм.	Кол.уч.	Лист	N док.	Подпись	Дата

1.041.1-3.5

Содержание

Стадия	Лист	Листов
Р	1	2

ЦНИИПРОМЗДАНИЙ

Инв. N подл. | Подпись и дата | Взам. инв. N

I. Общая часть.

I.I. Данный выпуск содержит рабочие чертежи многопустотных плит перекрытий длиной 2650 мм.

I.2. Для плит предусмотрено применение тяжелого и легкого бетона класса BI5.

I.3. В качестве рабочей арматуры принята сталь стержневая, горячекатаная периодического профиля класса АШ по ГОСТ 578I-82.

I.4. Номенклатура плит (см.I.04I.I-3.5.0.НИ) содержит

- рядовые, шириной II90 и I490 мм;
- связевые (межколонные), шириной I490 мм;
- пристенные шириной 940 и II90 мм.

I.5. Значение равномерно распределенных нагрузок на плиты (без учета собственного веса плит с заливкой швов) приведены в таблице

I.6. Указания по расчету и маркировке, технические требования указания по изготовлению, применению, транспортировке, хранению и монтажу плит приведены в техническом описании в вып.0 настоящей серии.

Марка плиты	Равномерно распределенная нагрузка без учета собственного веса при коэффициенте надежности по нагрузке кПа		Класс бетона, В
	$\gamma_f = I$	$\gamma_f > I$	
I	2	3	4
ПК27.I2-5АШ	4,0	5,0	B15
ПК27.I2-8АШ	6,7	8,0	
ПК27.I2-I2АШ	I0,5	I2,5	
ПК27.I5-4АШ	3,2	4,0	BI5
ПК27.I5-6АШ	5,0	6,0	
ПК27.I5-I0АШ	8,5	I0,0	
ПК27.I5-I6АШ	I3,5	I6,0	
ПК27.I5-4АШ-2	3,2	4,0	
ПК27.I5-6АШ-2	5,0	6,0	
ПК27.I5-I0АШ-2	8,5	I0,0	
ПК27.I5-I6АШ-2	I3,5	I6,0	
ПК27.9-6АШ	5,0	6,0	
ПК27.9-I2АШ	I0,5	I2,5	
ПК27.I2-6АШ-I	5,0	6,0	
ПК27.I2-I2АШ-I	I0,5	I2,5	

I.7. Требования к изготовлению и контролю качества арматурных каркасов, сеток и петель для подъема приведены в выпуске 4 настоящей серии.

РАЗРАБ.	МУЗЫКО		1.041.1 - 3.5 - ТО
НАЧ. ОТД.	КОДЫШ		ТЕХНИЧЕСКОЕ ОПИСАНИЕ
			СТАДИЯ Р / ЛИСТ / ЛИСТОВ 4
			ПНИИПРОМЗДАНИЙ

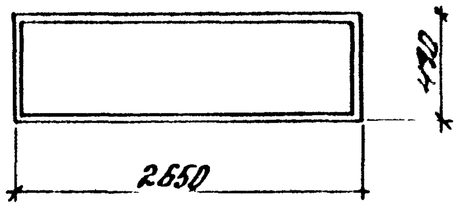

рядовая

Марка плиты из тяжелого бетона	Марка плиты из легкого бетона	Класс бетона	Расход материалов: бетон, $м^3$	Расход материалов: сталь, кг	Масса, т: плиты из тяжел. бетона	Масса, т: плиты из легкого бетона
27.12-5АIII	ПК27.12-5АIIIл	В15	0,37	10,3	0,9	0,7
27.12-8АIII	ПК27.12-8АIIIл			11,4		
27.12-12АIII	ПК27.12-12АIIIл			13,8		

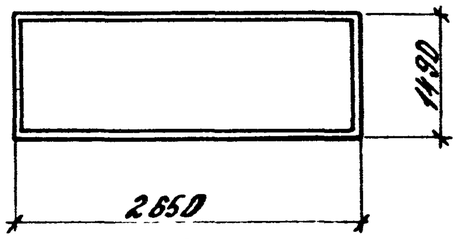

рядовая

Марка плиты из тяжелого бетона	Марка плиты из легкого бетона	Класс бетона	Расход материалов: бетон, $м^3$	Расход материалов: сталь, кг	Масса, т: плиты из тяжел. бетона	Масса, т: плиты из легкого бетона
К27.15-4АIII	ПК27.15-4АIIIл	В15	0,49	11,2	1,2	1,0
27.15-6АIII	ПК27.15-6АIIIл			11,8		
27.15-10АIII	ПК27.15-10АIIIл			13,9		
27.15-16АIII	ПК27.15-16АIIIл			15,9		

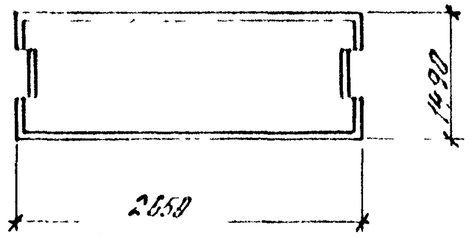

связевая

Марка плиты из тяжелого бетона	Марка плиты из легкого бетона	Класс бетона	Расход материалов: бетон, $м^3$	Расход материалов: сталь, кг	Масса, т: плиты из тяжел. бетона	Масса, т: плиты из легкого бетона
ПК27.15-4АIII-2	ПК27.15-4АIII-2л	В15	0,48	22,3	1,2	1,0
ПК27.15-6АIII-2	ПК27.15-6АIII-2л			22,9		
ПК27.15-10АIII-2	ПК27.15-10АIII-2л			25,0		
ПК27.15-16АIII-2	ПК27.15-16АIII-2л			27,0		

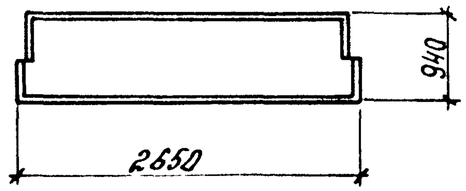

пристенная

Марка плиты из тяжелого бетона	Марка плиты из легкого бетона	Класс бетона	Расход материалов: бетон, $м^3$	Расход материалов: сталь, кг	Масса, т: плиты из тяжел. бетона	Масса, т: плиты из легкого бетона
ПК27.9-6АIII	ПК27.9-6АIIIл	В15	0,31	17,5	0,8	0,6
ПК27.9-12АIII	ПК27.9-12АIIIл			18,7		

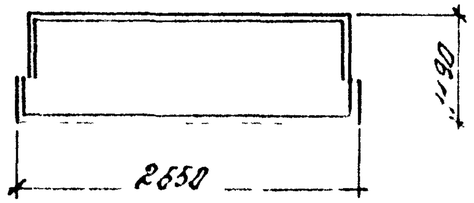

приспенная

Марка плиты из тяжелого бетона	Марка плиты из легкого бетона	Класс бетона	Расход материалов: бетон, $м^3$	Расход материалов: сталь, кг	Масса, т: плиты из тяжел. бетона	Масса, т: плиты из легкого бетона
ПК27.12-6АIII-1	ПК27.12-6АIII-1л	В15	0,36	18,7	0,9	0,7
ПК27.12-12АIII-1	ПК27.12-12АIII-1л			19,8		

Разраб.	Пархалина		
Провер.	Баранова		
Н. контр.	Михалина		

1.041.1-3.5-НИ

Номенклатура изделий

Стадия	Лист	Листов
Р		1

ЦНИИПРОМЗДАНИЙ

Опалубка

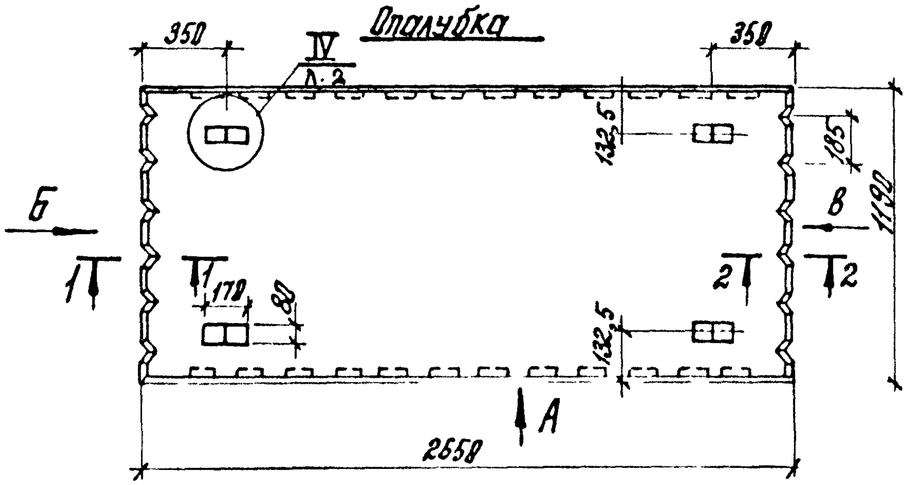

Вид Б

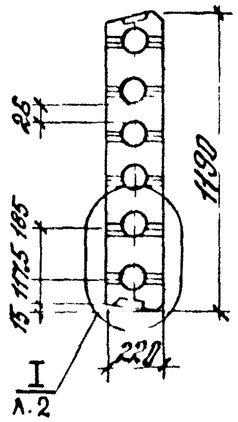

Вид В

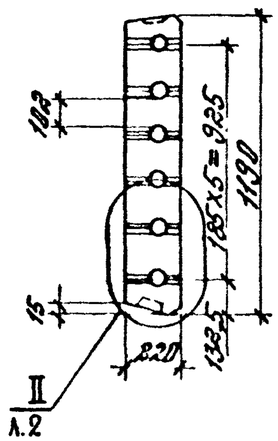

Вид А

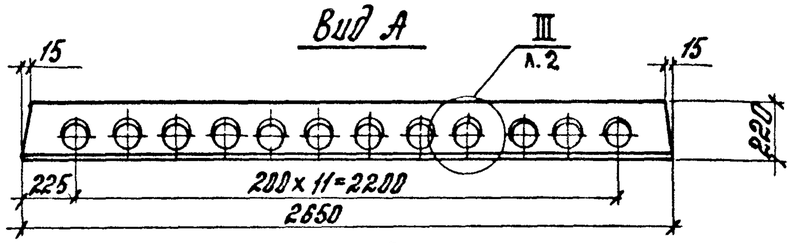

Армирование

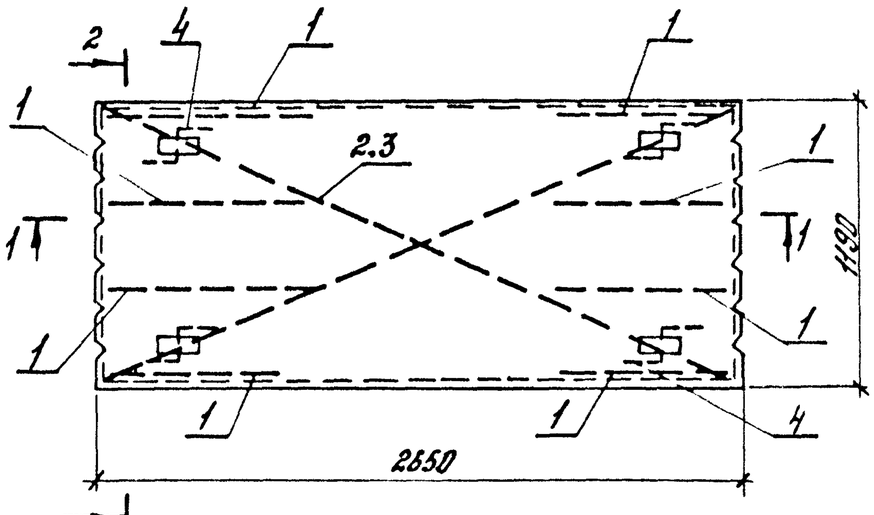

1-1

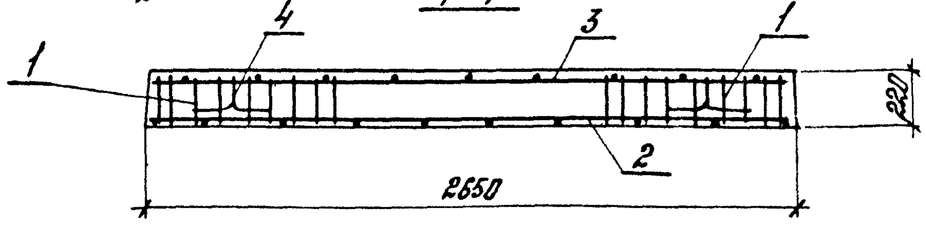

2-2

М 1:18

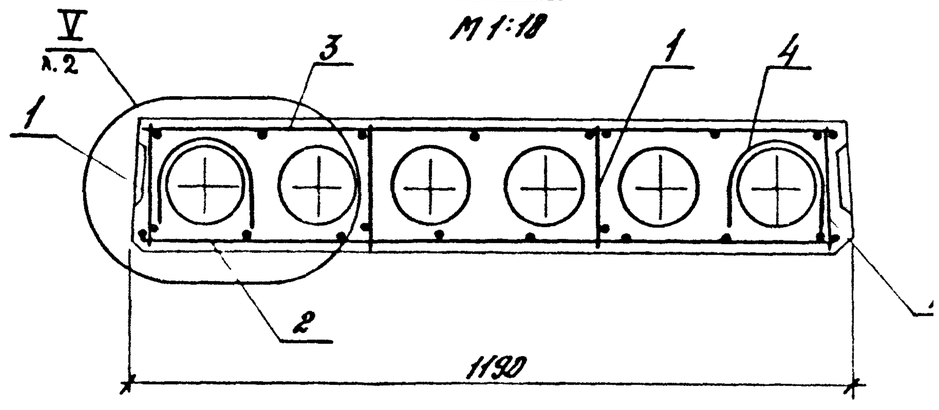

Разраб.	Порхолина			1.041.1-3.5 -Д1
Пров.	Баранова			
Н. контр.	Музыка			Плита рядовая ПК 27.12

Стадия	Лист	Листов
Р	1	3

ЦНИИПРОМЗДАНИ

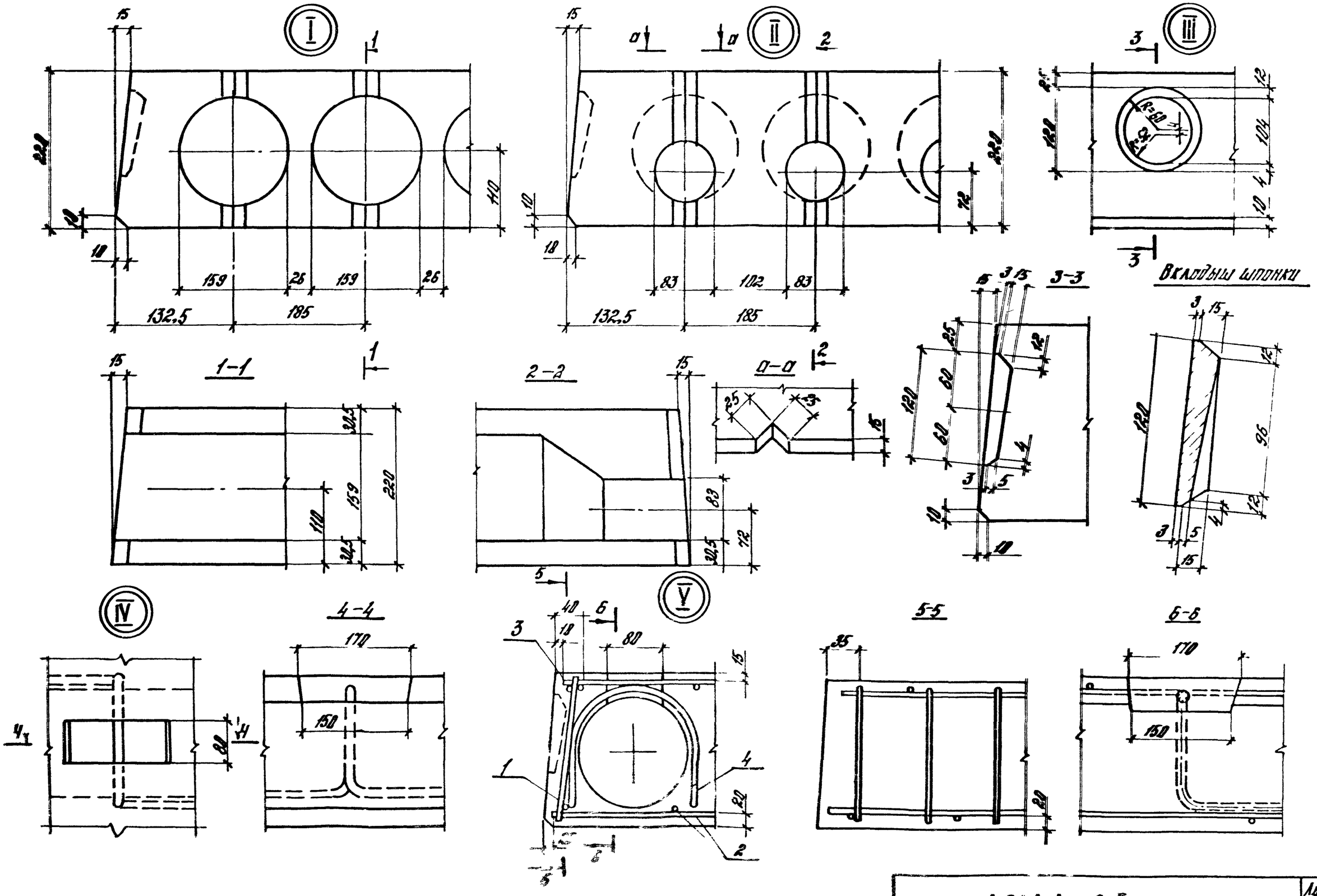
I
II
III
IV
V
1-1
2-2
3-3
4-4
5-5
6-6
Вкладыш шпонки
132,5
185
159
26
83
102
R=60
R=34

Марка	Поз.	Наименование	Кол.	Обозначение документа
ПБ27.12-5А III	1	Каркас КР1	8	1.041.1-3.5-Д6
	2	Сетка арматурная С1	1	1.041.1-3.5-Д9
	3	Сетка арматурная С4	1	1.041.1-3.5-Д12
	4	Петля П1	4	1.041.1-3.5-Д27
	5	Бетон класса В15, $м^3$	0,37	
ПБ27.12-8А III	1	Каркас КР1	8	1.041.1-3.5-Д6
	2	Сетка арматурная С2	1	1.041.1-3.5-Д10
	3	Сетка арматурная С4	1	1.041.1-3.5-Д12
	4	Петля П1	4	1.041.1-3.5-Д27
	5	Бетон класса В15, $м^3$	0,37	
ПБ27.12-12А III	1	Каркас КР1	8	1.041.1-3.5-Д6
	2	Сетка арматурная С3	1	1.041.1-3.5-Д11
	3	Сетка арматурная С4	1	1.041.1-3.5-Д12
	4	Петля П1	4	1.041.1-3.5-Д27
	5	Бетон класса В15, $м^3$	0,37	

Марка	Поз	Наименование	Кол.	Обозначение документа

Опалубка

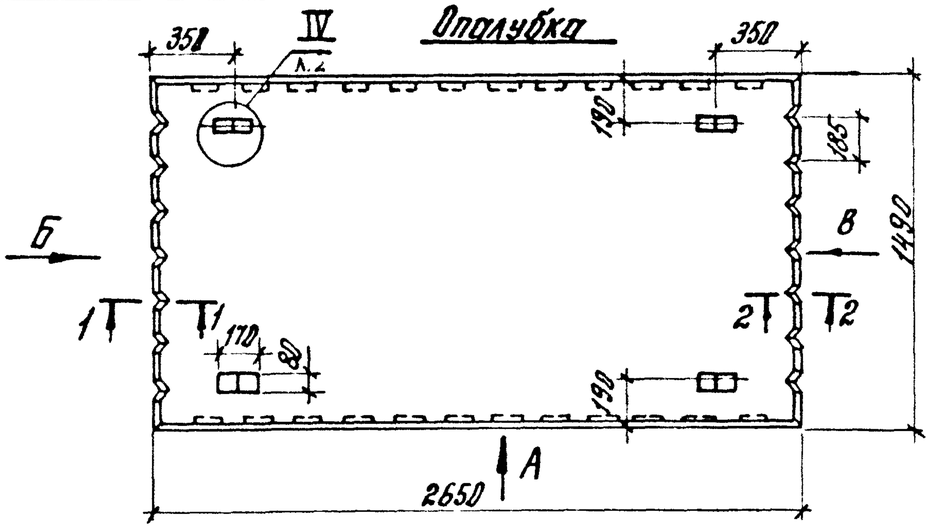

Вид Б

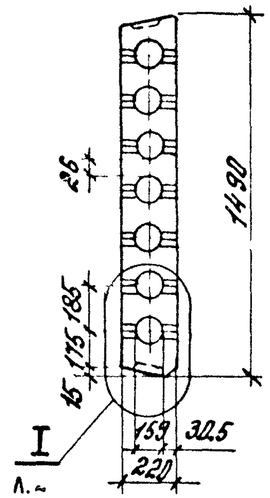

Вид В

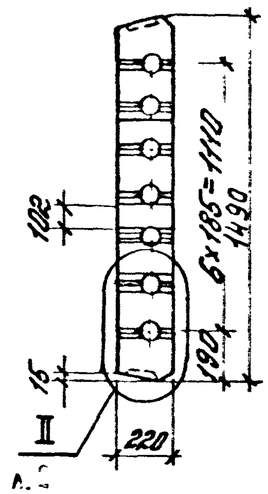

Вид А

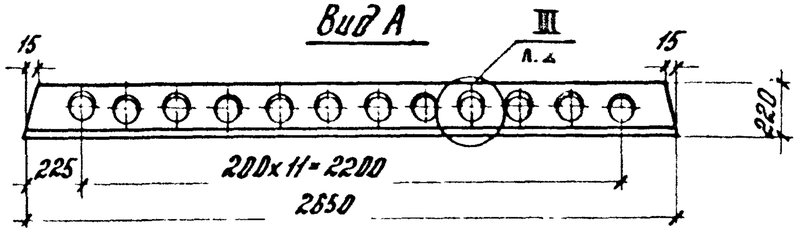

Армирование

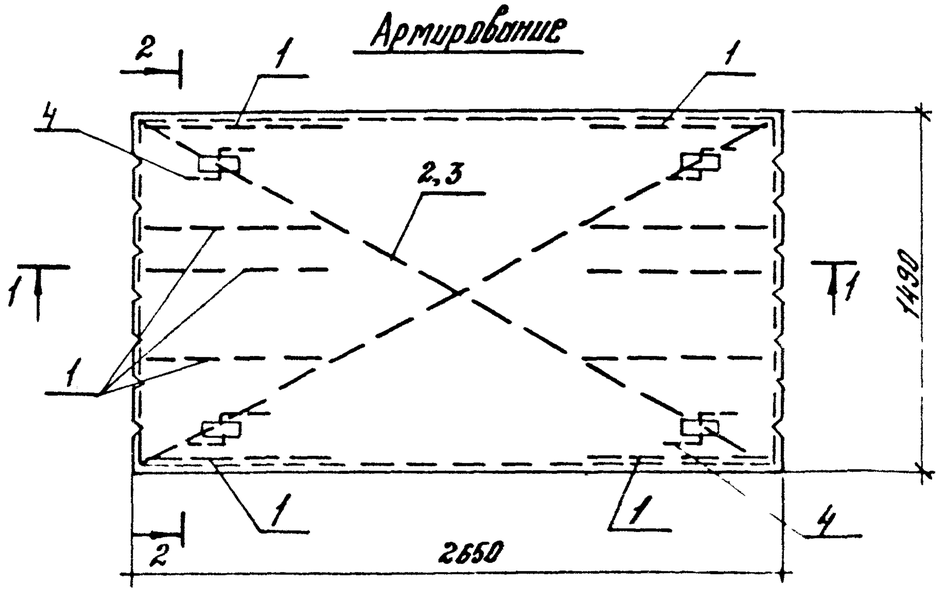

1-1

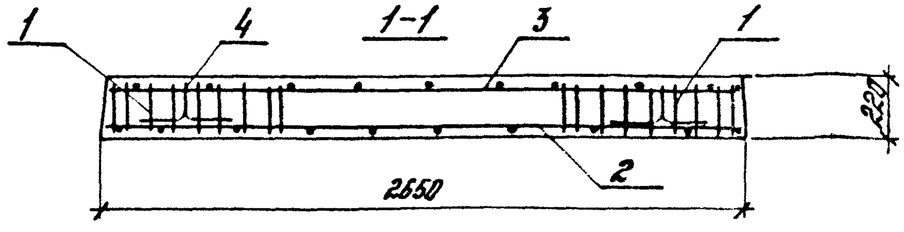

2-2

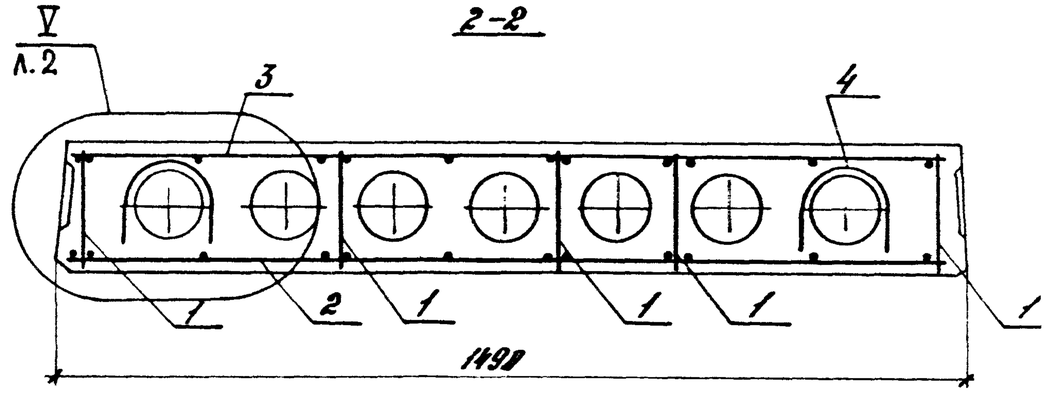

Разраб.	Порхунина	Порх-	
Провер.	Боронова	Ибор	
Н.контр.	Музыко	Муз	

1.041.1-3.5 – Д2

Плита рядовая

ПК 27.15

Стадия	Лист	Листов
Р	1	3

ЦНИИПРОМЗДАНИЙ

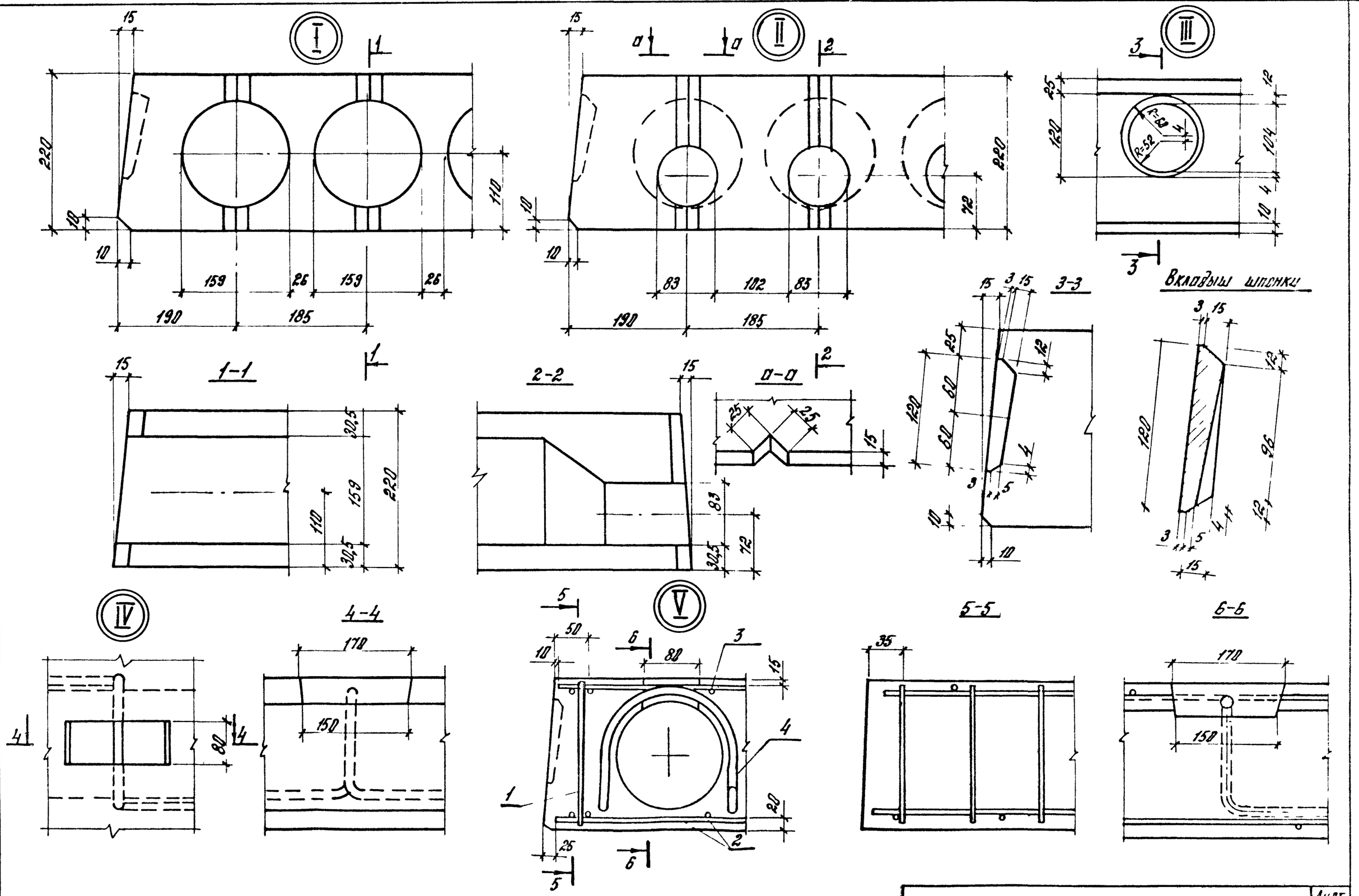

1.041.1 - 3.5 Д2

Лист 2

Марка	Поз.	Наименование	Кол.	Обозначение документа
ПК27.15-4АIII	1	Каркас КР1	10	1.041.1-3.5-Д6
	2	Сетка арматурная С5	1	1.041.1-3.5-Д13
	3	Сетка арматурная С9	1	1.041.1-3.5-Д16
	4	Петля П1	4	1.041.1-3.5-Д27
	5	Бетон класса В15, $м^3$	0,49	
ПК27.15-6АIII	1	Каркас КР1	10	1.041.1-3.5-Д6
	2	Сетка арматурная С6	1	1.041.1-3.5-Д14
	3	Сетка арматурная С9	1	1.041.1-3.5-Д16
	4	Петля П1	4	1.041.1-3.5-Д27
	5	Бетон класса В15, $м^3$	0,49	
ПК27.15-10АIII	1	Каркас КР1	10	1.041.1-3.5-Д6
	2	Сетка арматурная С7	1	1.041.1-3.5-Д13
	3	Сетка арматурная С9	1	1.041.1-3.5-Д16
	4	Петля П1	4	1.041.1-3.5-Д27
	5	Бетон класса В15, $м^3$	0,49	

Марка	Поз.	Наименование	Кол.	Обозначение документа
ПК27.15-16АIII	1	Каркас КР1	10	1.041.1-3.5-Д6
	2	Сетка арматурная С8	1	1.041.1-3.5-Д15
	3	Сетка арматурная С9	1	1.041.1-3.5-Д16
	4	Петля П1	4	1.041.1-3.5-Д27
	5	Бетон класса В15, $м^3$	0,49	

Опалубка

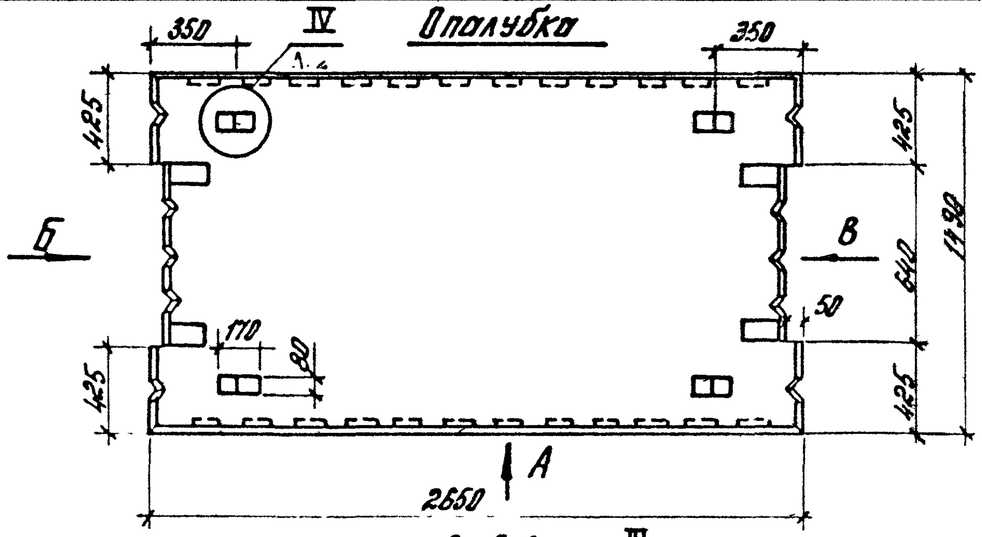

Вид Б

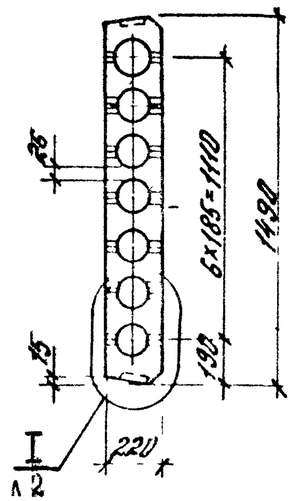

Вид В

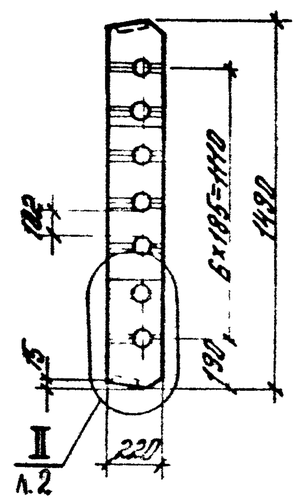

Вид А

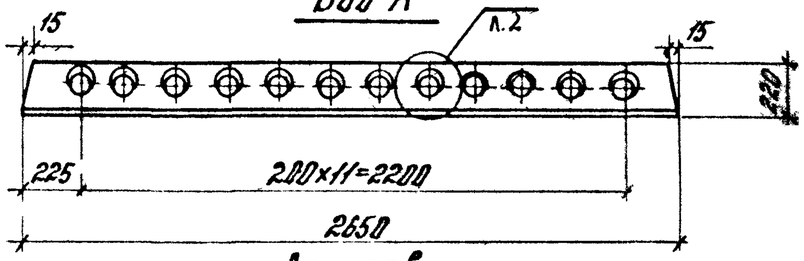

Армирование

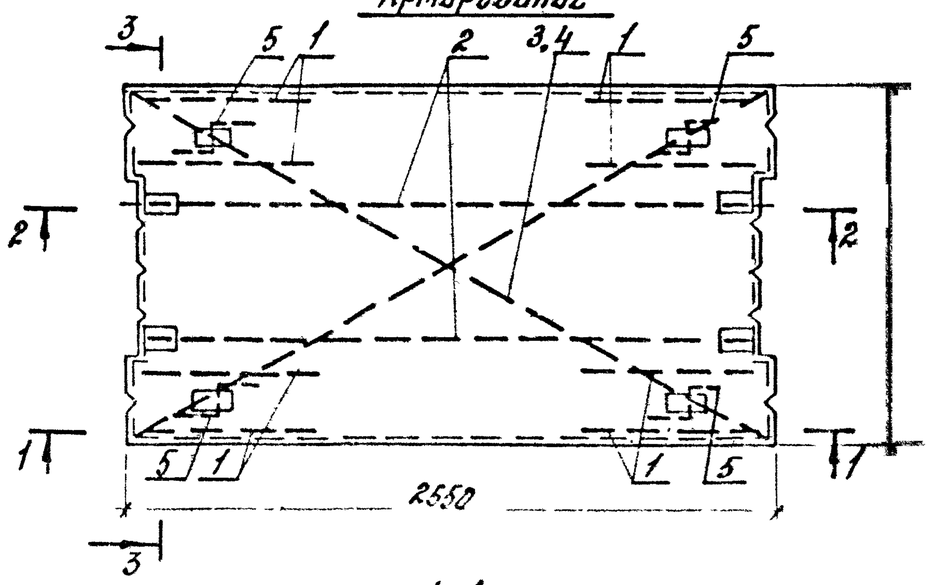

1-1

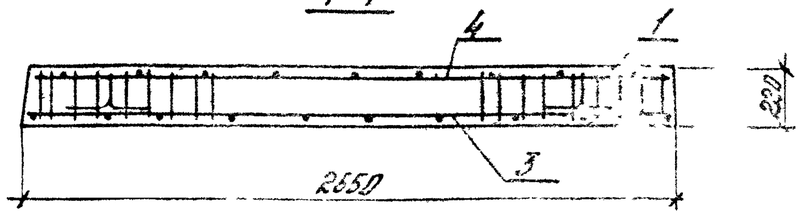

2-2

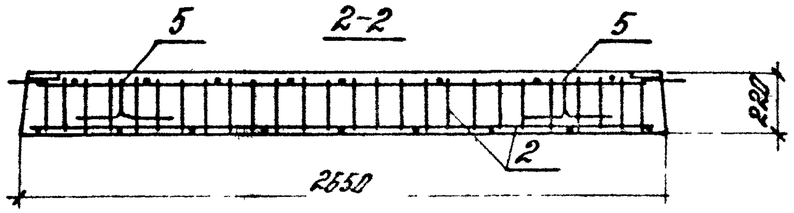

3-3

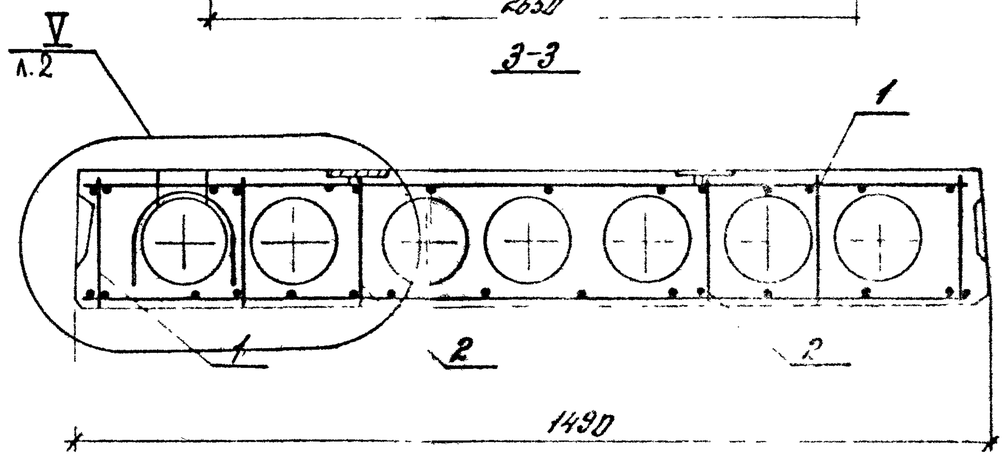

Разраб.	Пархалина		1 ОН1.1-3.5 -ДЗ	
Провер.	Баранова			
			Плита связевая ПК 27.15	Стадия Лист Листов Р 1 3
				ЦНИИПРОМЗДАНИЙ

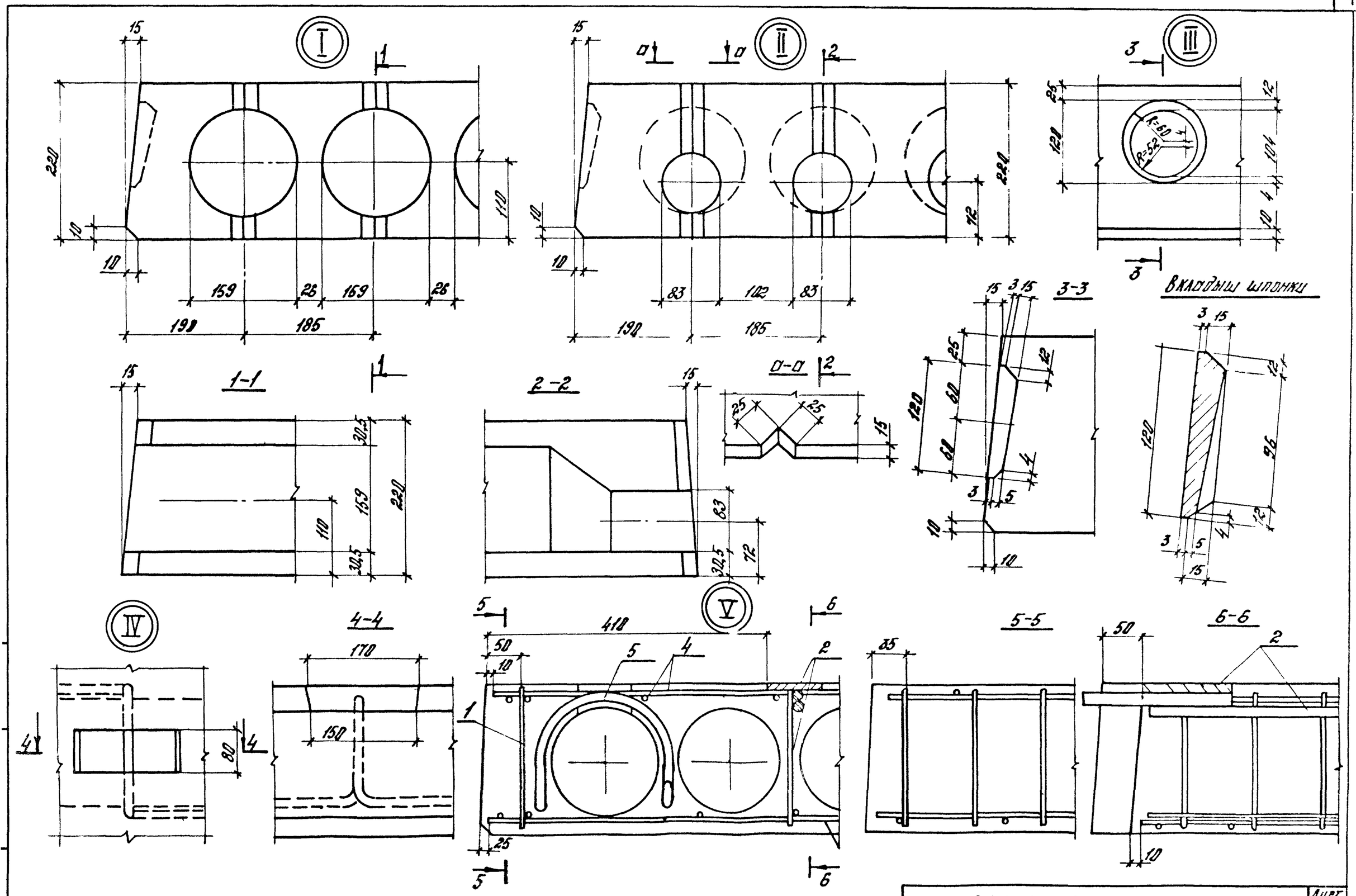

1.041.1-3.5 -ДЗ

Лист 2

Марка	Поз.	Наименование	Кол.	Обозначение документа
ПК27.15-4АIII-2	1	Каркас КР1	8	1.041.1-3.5-Д6
	2	Каркас КР3	2	1.041.1-3.5-Д8
	3	Сетка арматурная С12	1	1.041.1-3.5-Д17
	4	Сетка арматурная С14	1	1.041.1-3.5-Д20
	5	Петля П1	4	1.041.1-3.5-Д27
	6	Бетон класса В15, $м^3$	0,48	
ПК27.15-6АIII-2	1	Каркас КР1	8	1.041.1-3.5-Д6
	2	Каркас КР3	2	1.041.1-3.5-Д8
	3	Сетка арматурная С11	1	1.041.1-3.5-Д18
	4	Сетка арматурная С14	1	1.041.1-3.5-Д20
	5	Петля П1	4	1.041.1-3.5-Д27
	6	Бетон класса В15, $м^3$	0,48	
ПК27.15-10АIII-2	1	Каркас КР1	8	1.041.1-3.5-Д6
	2	Каркас КР3	2	1.041.1-3.5-Д8
	3	Сетка арматурная С12	1	1.041.1-3.5-Д17
	4	Сетка арматурная С14	1	1.041.1-3.5-Д20
	5	Петля П1	4	1.041.1-3.5-Д27
	6	Бетон класса В15, $м^3$	0,48	

Марка	Поз.	Наименование	Кол.	Обозначение документа
ПК27.15-16АIII-2	1	Каркас КР1	8	1.041.1-3.5-Д6
	2	Каркас КР3	2	1.041.1-3.5-Д8
	3	Сетка арматурная С13	1	1.041.1-3.5-Д19
	4	Сетка арматурная С14	1	1.041.1-3.5-Д20
	5	Петля П1	4	1.041.1-3.5-Д27
	6	Бетон класса В15, $м^3$	0,48	

Опалубка

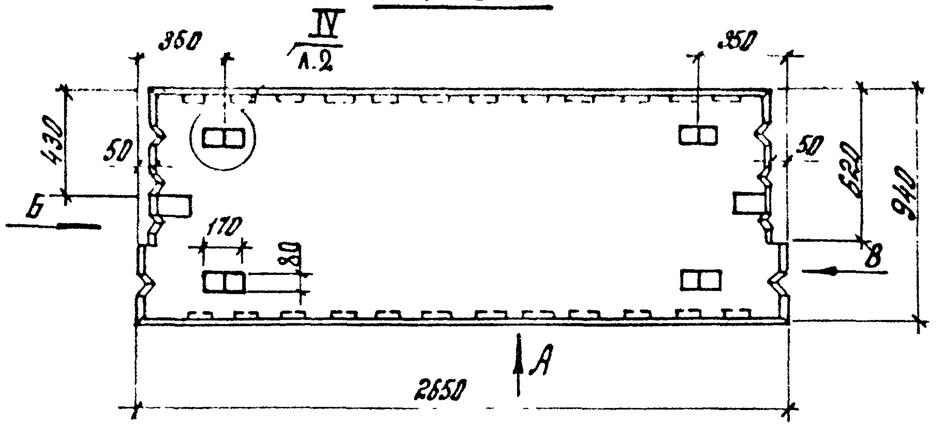

Вид Б

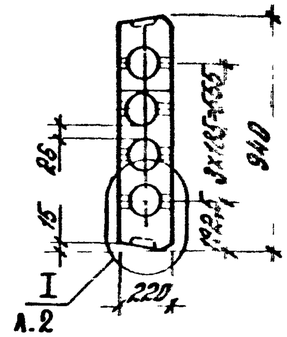

Вид В

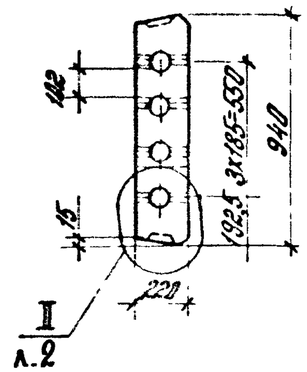

Вид А

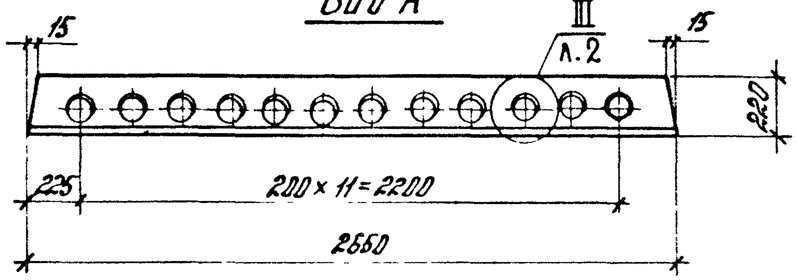

2-2

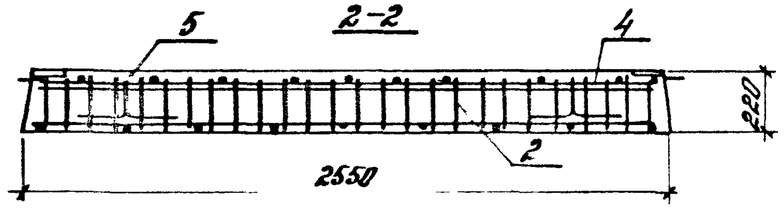

Армирование

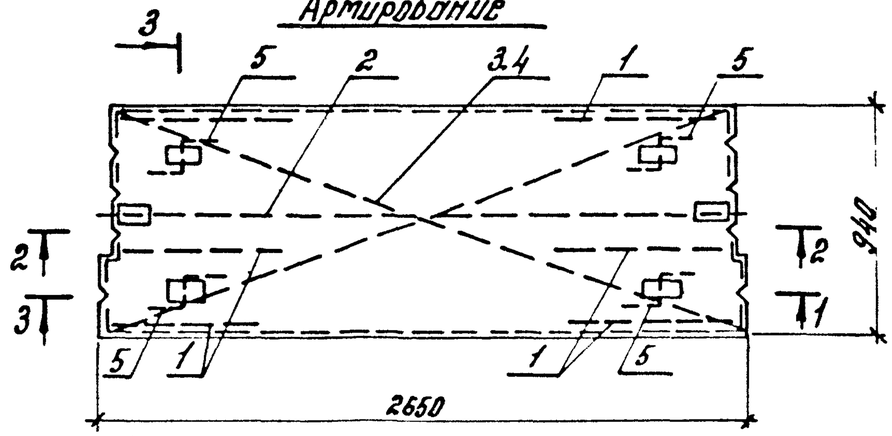

3-3

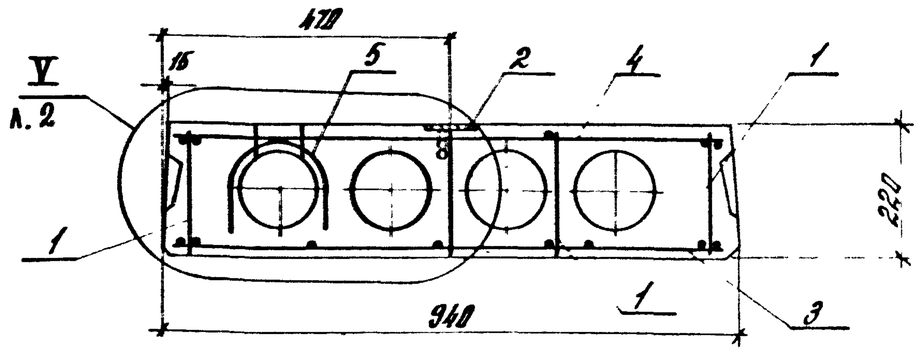

1-1

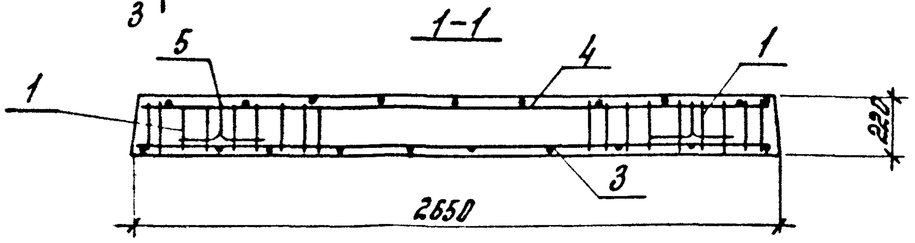

Разраб.	Порхалина		1.041.1-3.5 -Д4
Провер.	Боронова		
Н. контр.	Музыко		Плита приспенная ПК27.9

Стадия	Лист	Листов
Р	1	3

ЦНИИПРОМЗДАНИЙ

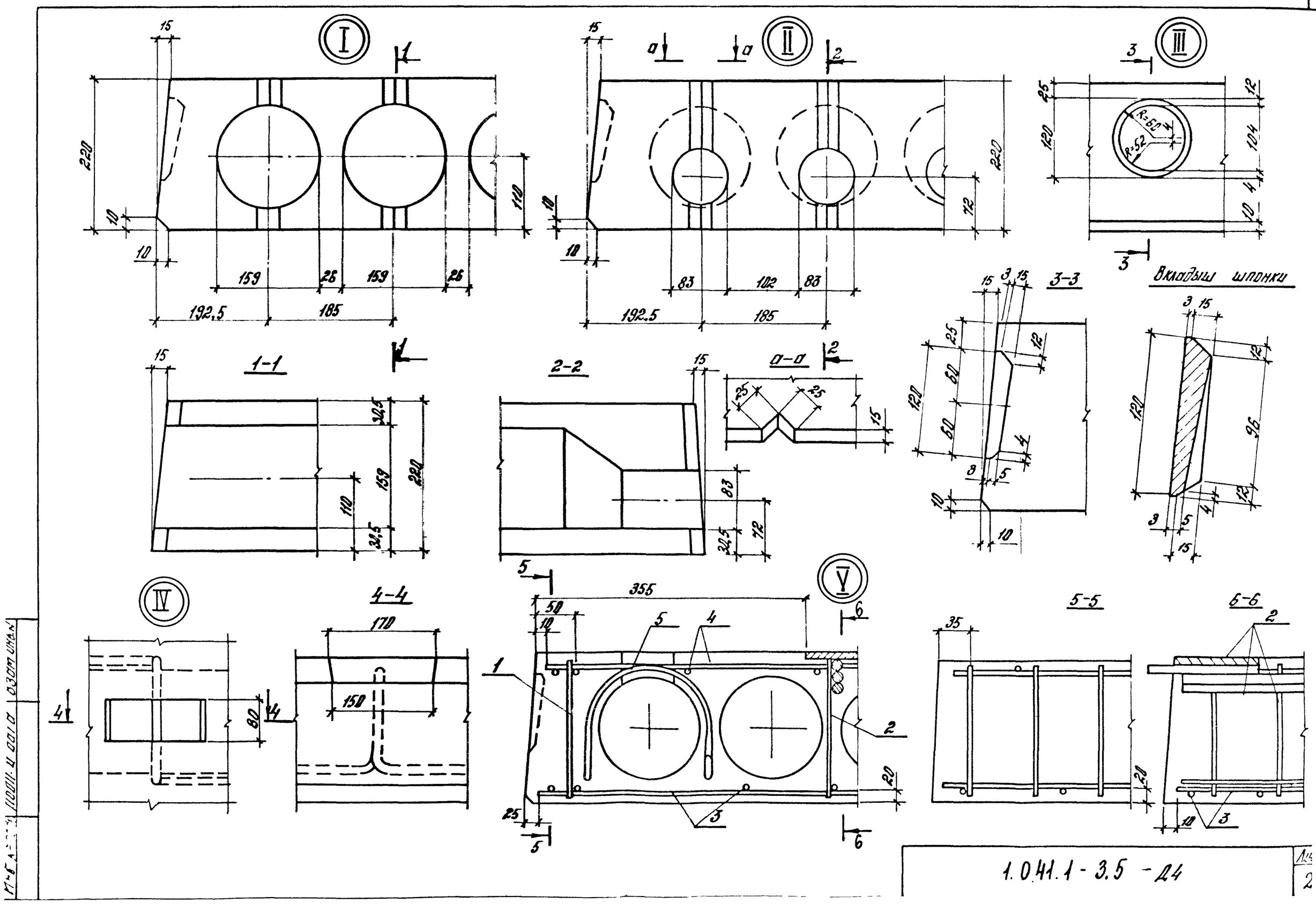
I
II
III
IV
V
1-1
2-2
3-3
4-4
5-5
6-6
Вкладыш шпонки
R=60
R=52
192.5
185
159
26
83
102
72
355
170
150
80
35

1.041.1-3.5-Д4

Марка	Поз.	Наименование	Кол.	Обозначение документа
ПК 27.9 – 6 А III	1	Каркас КР1	6	1.041.1 – 3.5 – Д6
	2	Каркас КР2	1	1.041.1 – 3.5 – Д7
	3	Сетка арматурная С15	1	1.041.1 – 3.5 – Д21
	4	Сетка арматурная С17	1	1.041.1 – 3.5 – Д23
	5	Петля П1	4	1.041.1 – 3.5 – Д27
	6	Бетон класса В15, $м^3$	0,31	
ПК 27.9 – 12 А III	1	Каркас КР1	6	1.041.1 – 3.5 – Д6
	2	Каркас КР2	1	1.041.1 – 3.5 – Д7
	3	Сетка арматурная С16	1	1.041.1 – 3.5 – Д22
	4	Сетка арматурная С17	1	1.041.1 – 3.5 – Д23
	5	Петля П1	4	1.041.1 – 3.5 – Д27
	6	Бетон класса В15, $м^3$	0,31	

Марка	Поз.	Наименование	Кол.	Обозначение документа

Опалубка

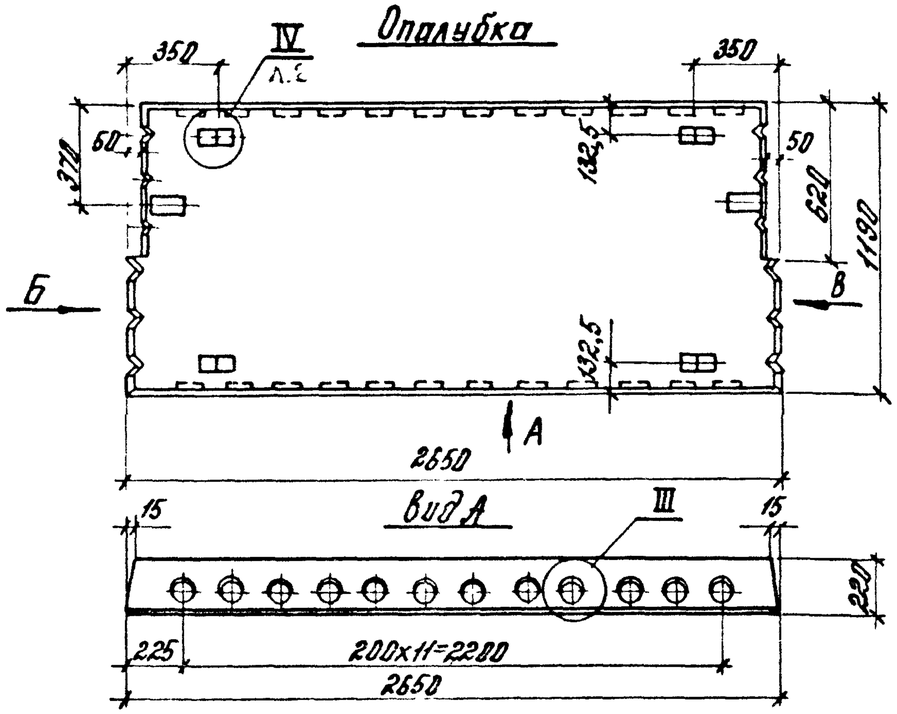

Вид Б

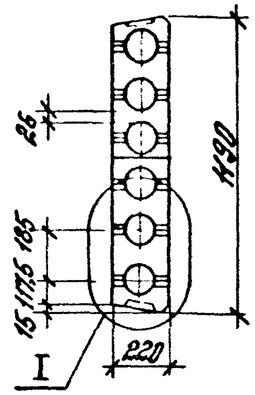

Вид В

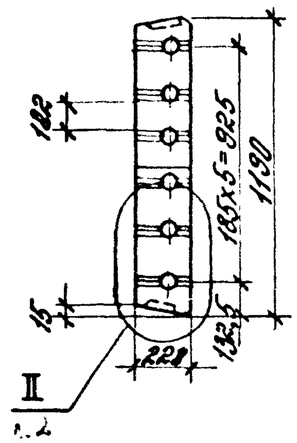

Армирование

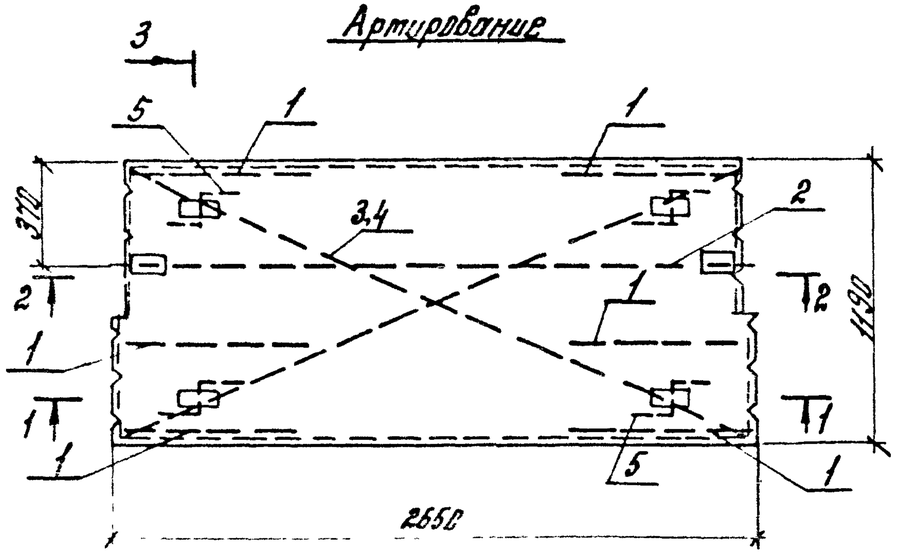

1-1

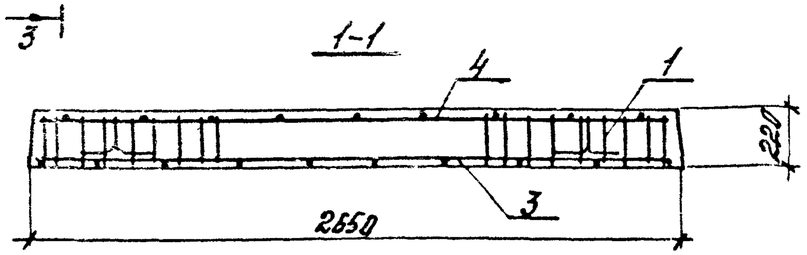

2-2

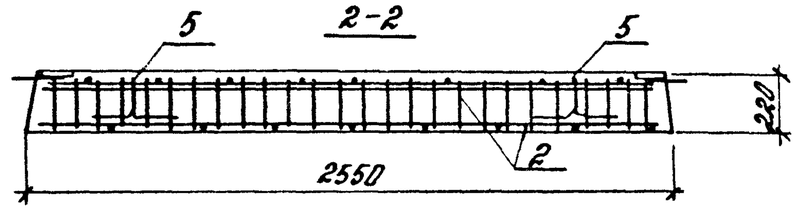

3-3

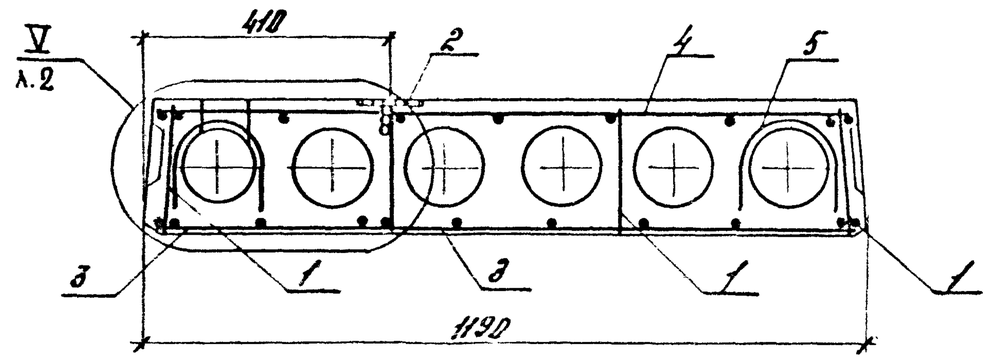

Разраб.	Порхолина		
Провер.	Боранова		
Н. контр.	Музыко		

1.041.1-3.5 -Д5

Плита предварительно напряженная ПК 27.12

Стадия	Лист	Листов
Р	1	3

ЦНИИПРОМЗДАНИЙ

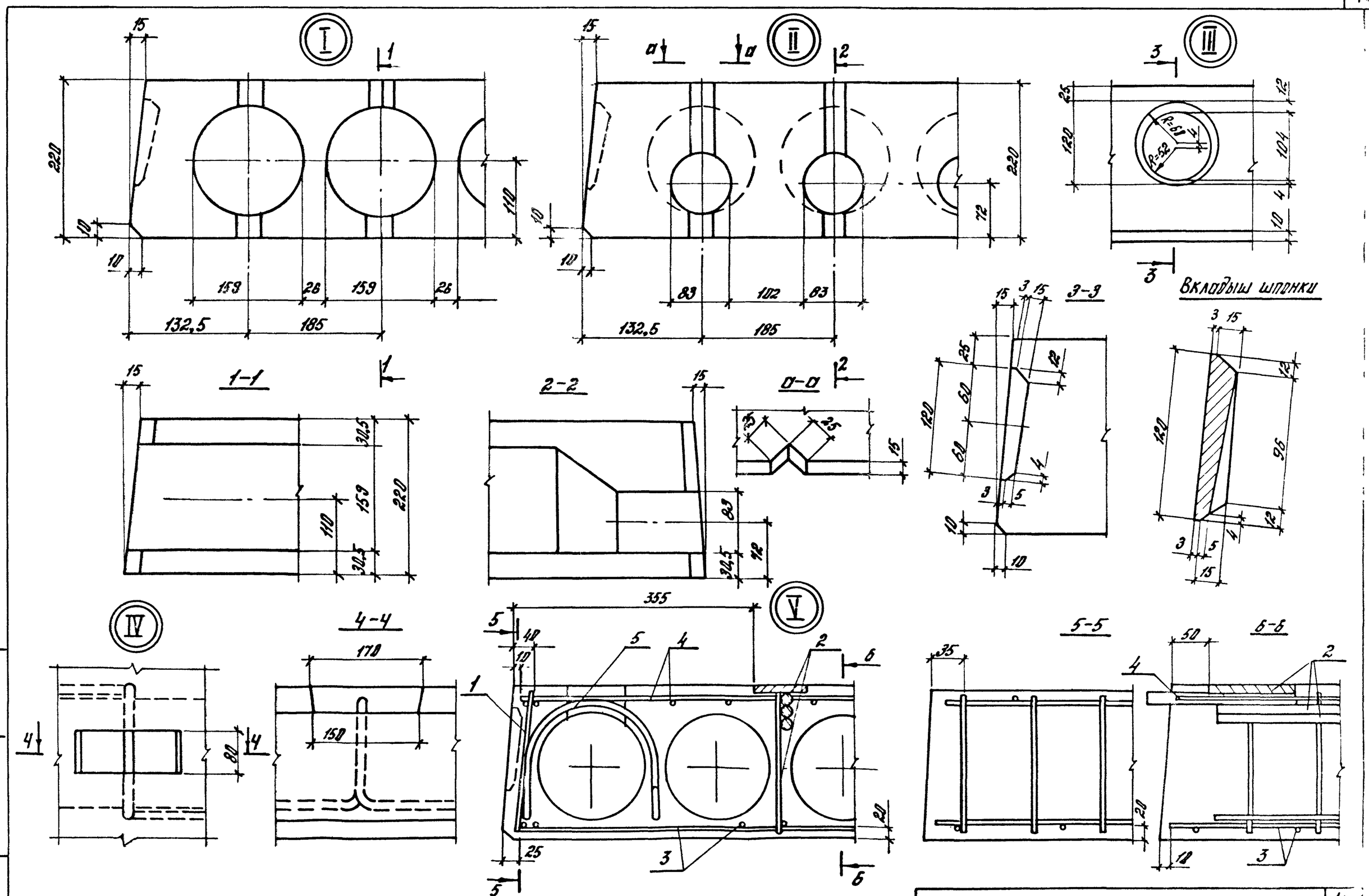

1.041.1-3.5 -Д5

Ал. 2

Марка	Поз.	Наименование	Кол.	Обозначение документа
ПК27.12-6АIII-1	1	Каркас Кр1	6	1.041.1-3.5-Д6
	2	Каркас Кр2	1	1.041.1-3.5-Д7
	3	Сетка С18	1	1.041.1-3.5-Д24
	4	Сетка С20	1	1.041.1-3.5-Д26
	5	Петля П1	4	1.041.1-3.5-Д27
	6	Бетон класса В15, $м^3$	0,36	
ПК27.12-12АIII-1	1	Каркас Кр1	6	1.041.1-3.5-Д6
	2	Каркас Кр2	1	1.041.1-3.5-Д7
	3	Сетка арматурная С19	1	1.041.1-3.5-Д25
	4	Сетка арматурная С20	1	1.041.1-3.5-Д26
	5	Петля П1	4	1.041.1-3.5-Д27
	6	Бетон класса В15, $м^3$	0,36	

Марка	Поз.	Наименование	Кол.	Обозначение документа

Марка плиты	Арматурные изделия													Всего
	Арматура класса											Прокат марки ВСт 3 кп 2-1 ТУ-1-3023-80		
	А-III					А-I		Вр-I						
	ГОСТ 5781-82					ГОСТ 5781-82		ГОСТ 6727-80				ГОСТ 103-78 δ=8	Итого	
	ф6	ф8	ф14		Итого	ф12	Итого	ф3	ф4		Итого			
ПК27.12-5А III	3,5				3,5	3,0	3,0	2,8	1,0		3,8			10,3
ПК27.12-8А III	4,6				4,6	3,0	3,0	2,8	1,0		3,8			11,4
ПК27.12-12А III		6,2			6,2	3,0	3,0	2,8	1,0		3,8			13,0
ПК27.15-4А III	3,5				3,5	3,0	3,0	3,4	1,3		4,7			11,2
ПК27.15-6А III	4,1				4,1	3,0	3,0	3,4	1,3		4,7			11,8
ПК27.15-10А III		6,2			6,2	3,0	3,0	3,4	1,3		4,7			13,9
ПК27.15-16А III		8,2			8,2	3,0	3,0	3,4	1,3		4,7			15,9
ПК27.15-4А III-2	3,5		6,6		10,1	3,0	3,0	3,1	2,8		5,9	3,3	3,3	22,3
ПК27.15-6А III-2	4,1		6,6		10,7	3,0	3,0	3,1	2,8		5,9	3,3	3,3	22,9
ПК27.15-10А III-2		6,2	6,6		12,8	3,0	3,0	3,1	2,8		5,9	3,3	3,3	25,0
ПК27.15-16А III-2		8,2	6,6		14,8	3,0	3,0	3,1	2,8		5,9	3,3	3,3	27,0
ПК27.9-6А III	2,9		6,3		9,2	3,0	3,0	2,1	1,5		3,6	1,6	1,6	17,5
ПК27.9-12А III		4,1	6,3		10,4	3,0	3,0	2,1	1,5		3,6	1,6	1,6	18,7
ПК27.12-6А III-1	3,5		6,3		9,8	3,0	3,0	2,5	1,7		4,2	1,6	1,6	18,7
ПК27.12-12А III-1	4,6		6,3		10,9	3,0	3,0	2,5	1,7		4,2	1,6	1,6	19,8

Разраб.	Порхалина	Порх-	
Пров.	Баранова	Ба-	
Н. контр.	Музыко	Муз	

1.041.1-3.5 - РС

Ведомость расхода стали

Стадия	Лист.	Листов
Р		1

ЦНИИПРОМЗДАНИЙ

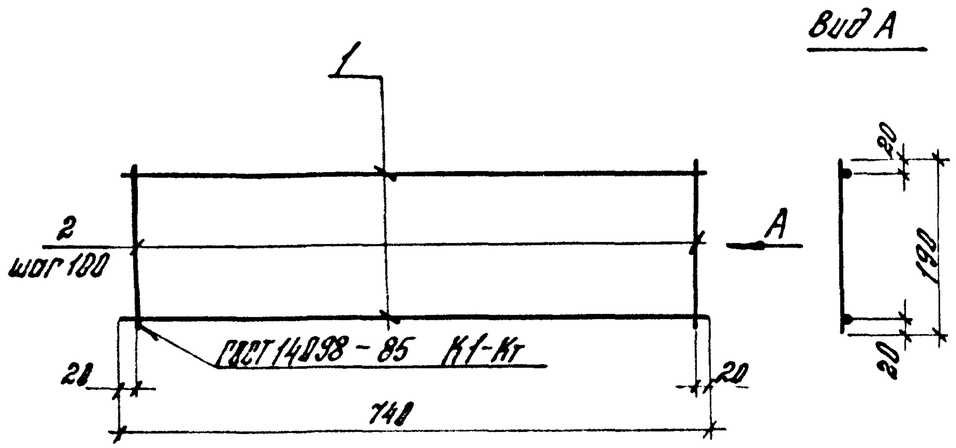

Марка каркаса	Поз	Наименование	Кол.	Масса ед. кг	Масса каркаса, кг
КР1	1	ф3 Вр I, ℓ=740	2	0,04	0,16
	2	ф3 Вр I, ℓ=190	8	0,01	

Вр-I по ГОСТ 6727-80

Разраб.	Порхалина	Порх-	1.041.1 - 3.5 - Д6
Пров.	Баранова	ибар	
Н. контр.	Музыко	Муз	

Каркас КР1

Стадия	Лист	Листов
Р		1

ЦНИИПРОМЗДАНИЙ

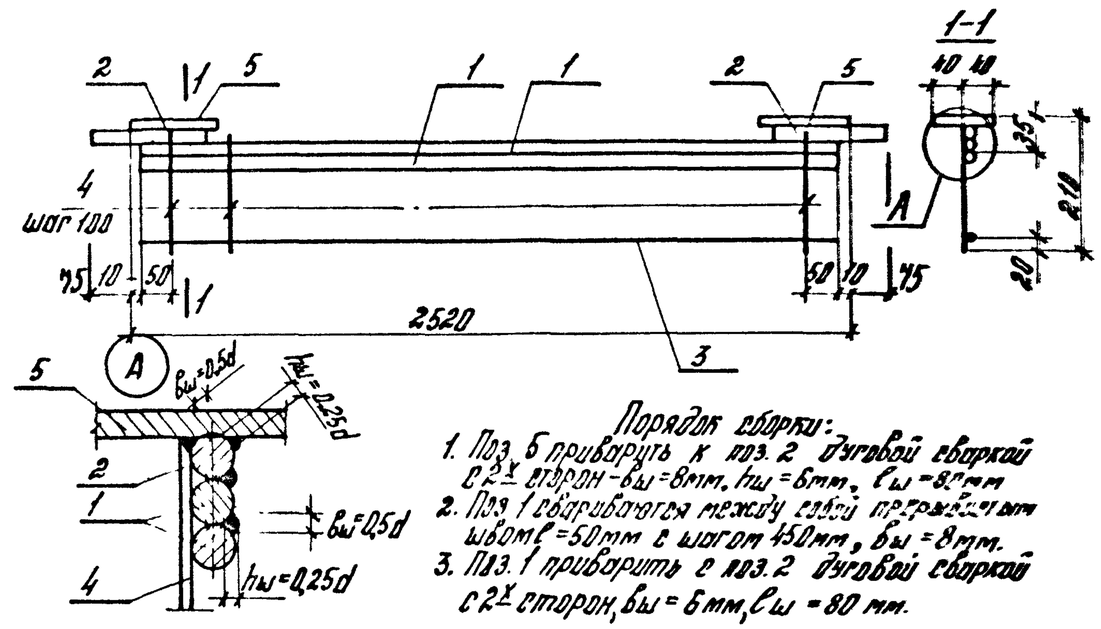

Порядок сборки:
1. Поз. 5 приварить к поз. 2 дуговой сваркой с 2х сторон - $b_ш$=8мм, $h_ш$=6мм, $\ell_ш$=80мм
2. Поз 1 сваривается между собой прерывистым швом ℓ=50мм с шагом 450мм, $b_ш$=8мм.
3. Поз. 1 приварить с поз. 2 дуговой сваркой с 2х сторон, $b_ш$=6мм, $\ell_ш$=80 мм.

Марка каркаса	Поз.	Наименование	Кол.	Масса ед. кг	Масса каркаса, кг
КР2	1	ф14 А III, ℓ=2500	2	3,02	8,90
	2	ф14 А III, ℓ=200	2	0,25	
	3	ф4 Вр I, ℓ=2500	1	0,23	
	4	ф4 Вр I, ℓ=190	25	0,02	
	5	-80×8, ℓ=130	2	0,82	

А-III по ГОСТ 5781-82
Вр-I по ГОСТ 6727
полосы по ГОСТ 103-76

Разраб.	Порхалина	Порх-	1.041.1 - 3.5 - Д7
Пров.	Баранова	ибар	
Н. контр.	Музыко	Муз	

Каркас КР2

Стадия	Лист	Листов
Р		1

ЦНИИПРОМЗДАНИЙ

Инв. № подл. | Подпись и дата | Взам. инв. №

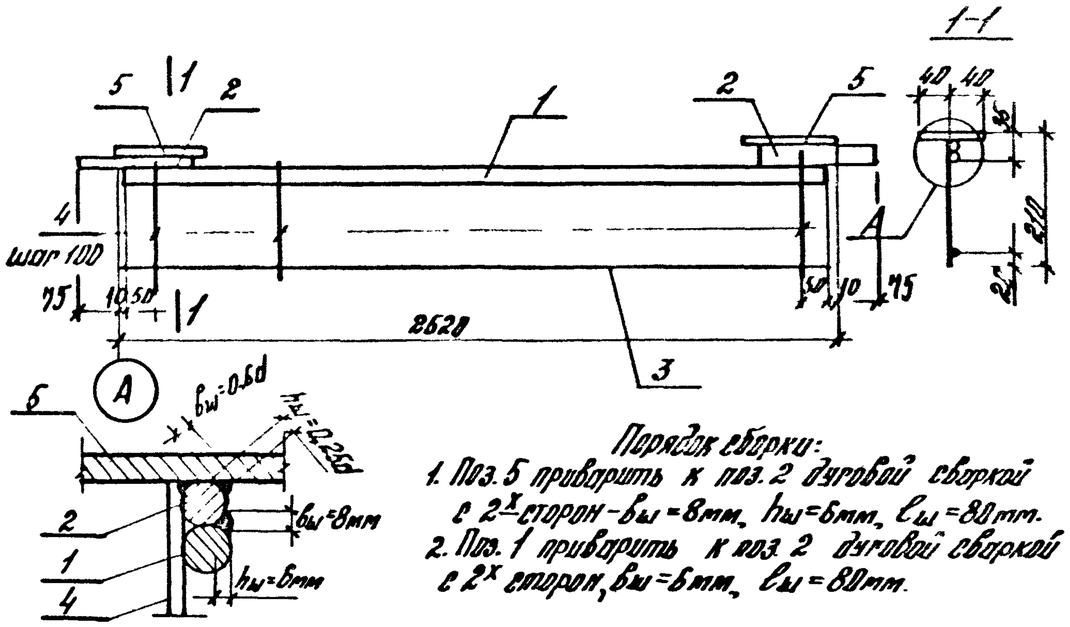

Порядок сборки:

1. Поз. 5 приварить к поз. 2 дуговой сваркой с 2х сторон - $b_ш$=8мм, $h_ш$=6мм, $l_ш$=80мм.
2. Поз. 1 приварить к поз. 2 дуговой сваркой с 2х сторон, $b_ш$=6мм, $l_ш$=80мм.

Марка каркаса	Поз.	Наименование	Кол.	Масса ед. кг	Масса каркаса кг
КР3	1	ф 14 А III, l=2500	1	3,02	5,88
	2	ф 14 А III, l=200	2	0,25	
	3	ф 4 Вр I, l=2500	1	0,23	
	4	ф 4 Вр I, l=190	25	0,02	
	5	-80×8, l=130	2	0,82	

А-III по ГОСТ 5781-82
Вр-I по ГОСТ 6727-80
полоса по ГОСТ 103-76

Разраб.	Пархалина	Парх-	
Пров.	Баранова		

1.041.1-3.5 - Д8

Каркас КР3

Стадия	Лист	Листов
Р		1

ЦНИИПРОМЗДАНИЙ

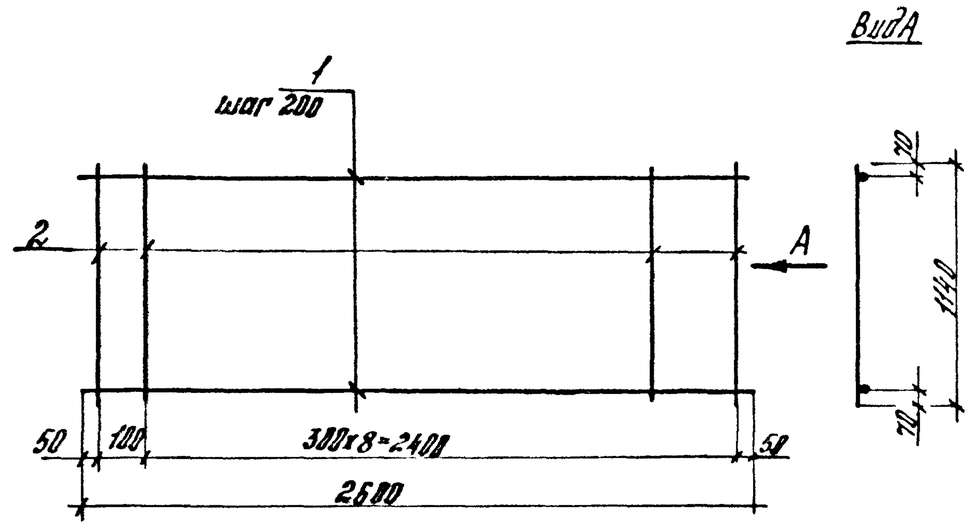

Марка сетки	Поз.	Наименование	Кол.	Масса ед. кг	Масса сетки, кг
С1	1	ф 6 А III, l=2600	6	0,58	4,48
	2	ф 4 Вр I, l=1140	10	0,10	

А-III по ГОСТ 5781-82
Вр-I по ГОСТ 6727-80

Разраб.	Пархалина	Парх-	
Пров.	Баранова		

1.041.1-3.5 - Д9

Сетка С1

Стадия	Лист	Листов
Р		1

ЦНИИПРОМЗДАНИЙ

Взам. инв. №
Подпись и дата
Инв. № подл.

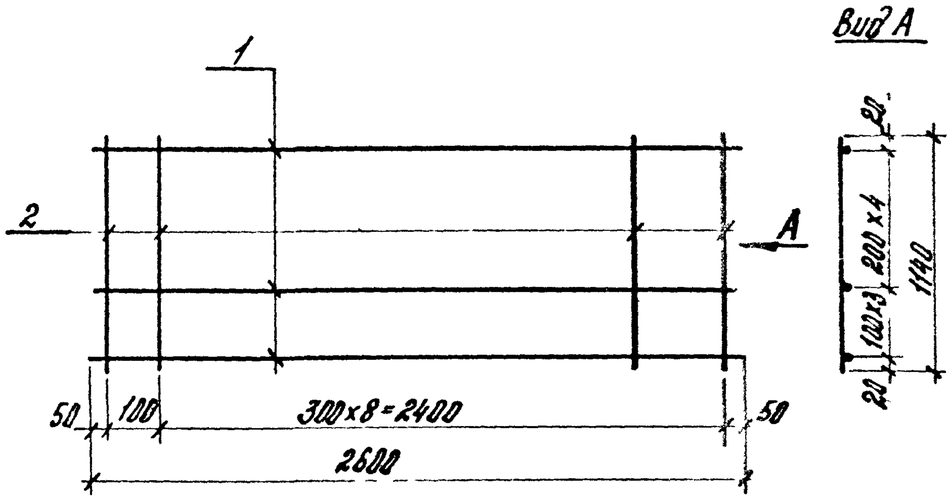

Марка сетки	Поз.	Наименование	кол.	Масса ед. кг	Масса сетки, кг
С2	1	Ф6 А III , ℓ=2600	8	0,58	5,64
	2	Ф4 Вр I , ℓ=1140	10	0,10	

А-III по ГОСТ 5781-82
Вр-I по ГОСТ 6727-80

Разраб.	Пархалина		1.041.1-3.5-Д10
Провер.	Баранова		
Контр.	Музыко		Сетка С2

Стадия	Лист	Листов
Р		1

ЦНИИПРОМЗДАНИЙ

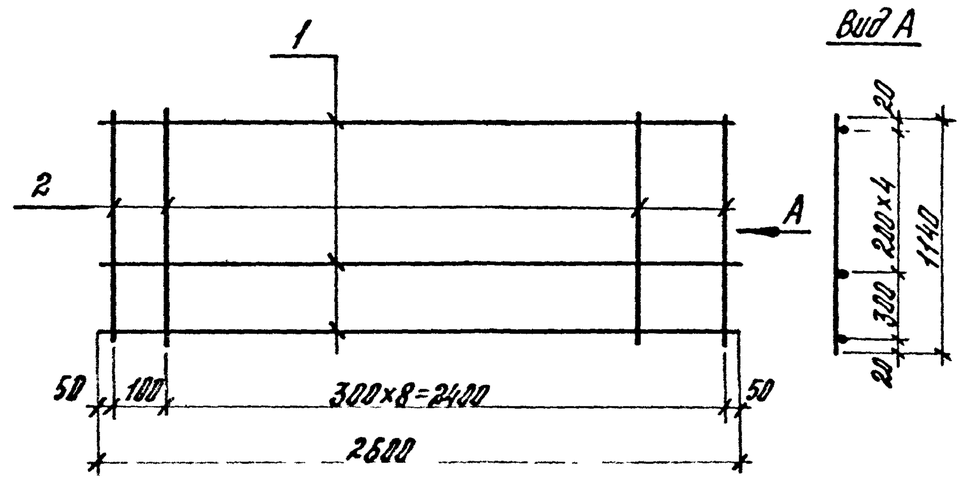

Марка сетки	Поз.	Наименование	кол.	Масса ед. кг	Масса сетки, кг
С3	1	Ф8 А III , ℓ=2600	6	1,83	7,18
	2	Ф4 Вр I , ℓ=1140	10	0,10	

А-III по ГОСТ 5781-82
Вр-I по ГОСТ 6727-80

Разраб.	Пархалина		1.041.1-3.5-Д11
Провер.	Баранова		
Н. контр.	Музыко		Сетка С3

Стадия	Лист	Листов
Р		1

ЦНИИПРОМЗДАНИЙ

Инв. № подл. | Подпись и дата | Взам. инв. №

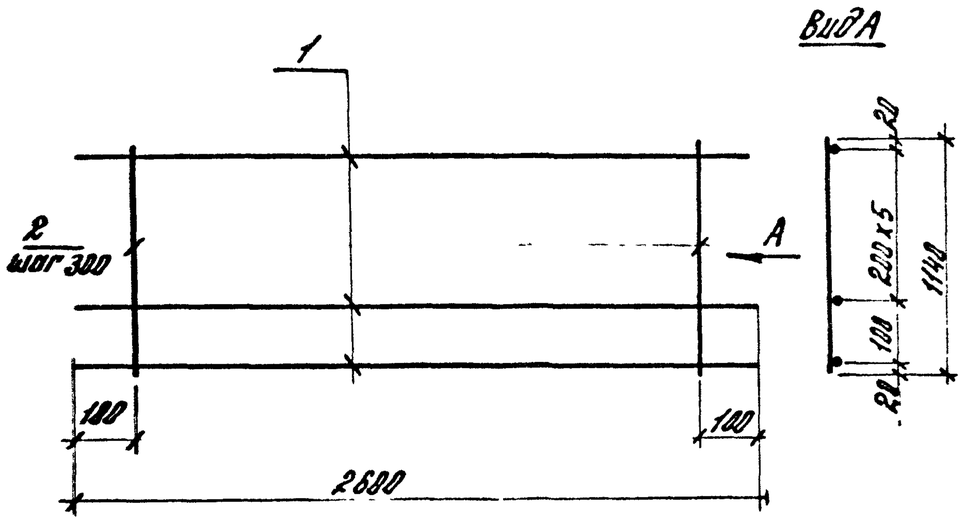

Марка сетки	Поз.	Наименование	Кол.	Масса ед., кг	Масса сетки, кг
С4	1	Ф3 ВрI, ℓ=2600	7	0,14	1,52
	2	Ф3 ВрI, ℓ=1140	9	0,06	

Вр-I по ГОСТ 6727-80

Разраб.	Порхалина		1.041.1-3.5-Д12
Провер.	Баранова		
			Стадия: Р; Лист; Листов: 1
Сетки С4			ЦНИИПРОМЗДАНИЙ

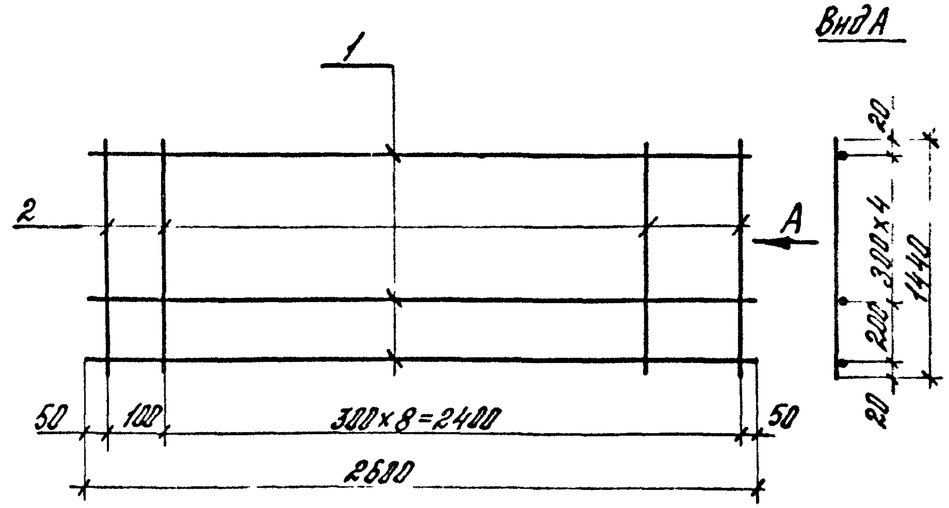

Марка сетки	Поз.	Наименование	Кол.	Масса ед., кг	Масса сетки, кг
С5	1	Ф 6 АIII, ℓ=2600	6	0,58	4,78
	2	Ф 4 ВрI, ℓ=1440	10	0,13	
С7	1	Ф 8 АIII, ℓ=2600	6	1,03	7,48
	2	Ф 4 ВрI, ℓ=1440	10	0,13	

А-III по ГОСТ 5781-82
Вр-I по ГОСТ 6727-80

Разраб.	Порхалина		1.041.1-3.5-Д13
Провер.	Баранова		
			Стадия: Р; Лист; Листов: 1
Сетки С5, С7			ЦНИИПРОМЗДАНИЙ

Инв. № подл. | Подпись и дата | Взам. инв. №

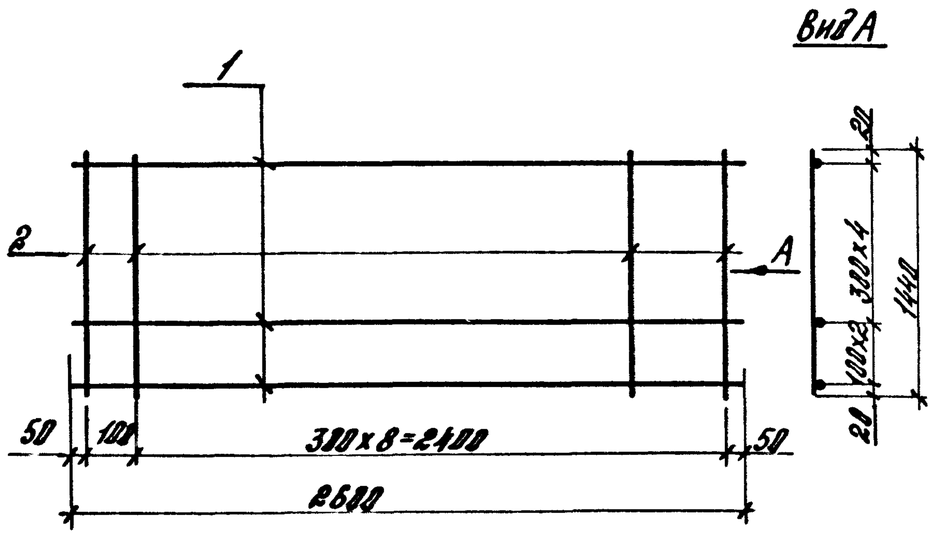

Марка сетки	Поз.	Наименование	Кол.	Масса ед. кг	Масса сетки, кг
С6	1	ф 6 А III , ℓ=2600	7	0,58	5,36
	2	ф 4 Вр I , ℓ=1440	10	0,13	

А-III по ГОСТ 5781-82
Вр-I по ГОСТ 6727-80

Разраб.	Пархалина		1.041.1-3.5-Д14
Пров.	Баранова		
Н. контр.	Музыко		Сетка С6

Стадия: Р | Лист: | Листов: 1

ЦНИИПРОМЗДАНИЙ

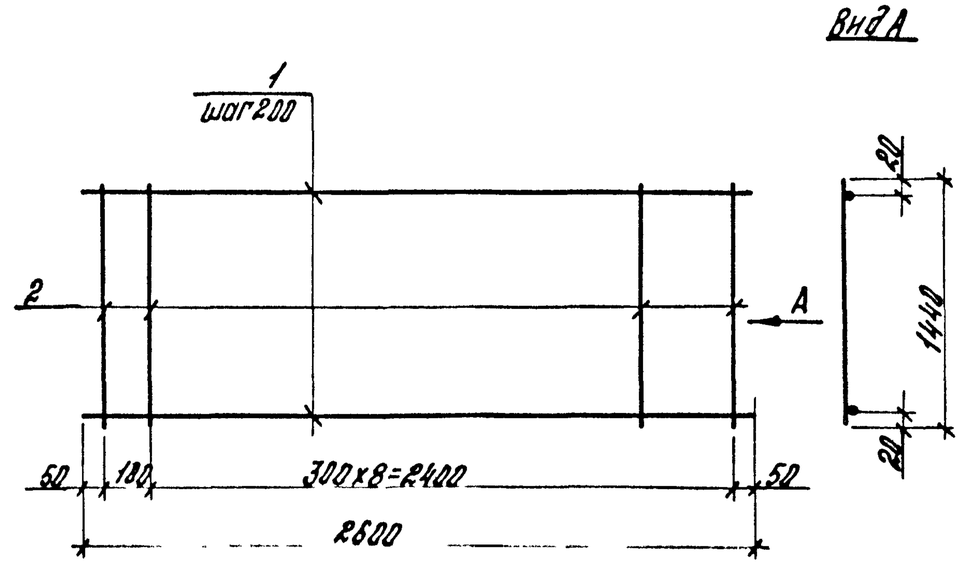

Марка сетки	Поз.	Наименование	Кол.	Масса ед. кг	Масса сетки, кг
С8	1	ф 8 А III , ℓ=2600	8	1,03	9,54
	2	ф 4 Вр I , ℓ=1440	10	0,13	

А-III по ГОСТ 5781-82
Вр-I по ГОСТ 6727-80

Разраб.	Пархалина		1.041.1-3.5-Д15
Провер.	Баранова		
Н. контр.	Музыко		Сетка С8

Стадия: Р | Лист: | Листов: 1

ЦНИИПРОМЗДАНИЙ

Взам. инв. №
Подпись и дата
Инв. № подл.

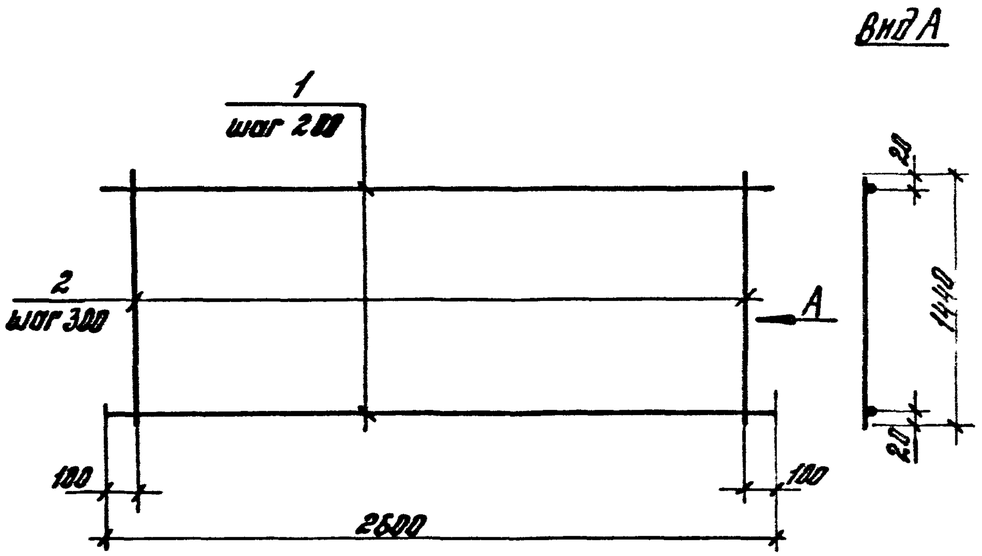

Марка сетки	Поз.	Наименование	кол.	Масса ед., кг	Масса сетки, кг
С9	1	ф3 Вр I , ℓ=2600	8	0.14	1,75
	2	ф3 Вр I , ℓ=1440	9	0,07	

Вр-I по ГОСТ 6727-80

Разраб.	Порхалина	Порх-	
Провер.	Баранова	ибар	

1.041.1-3.5 - Д16

Стадия	Лист	Листов
Р		1

Сетка С9

ЦНИИПРОМЗДАНИЙ

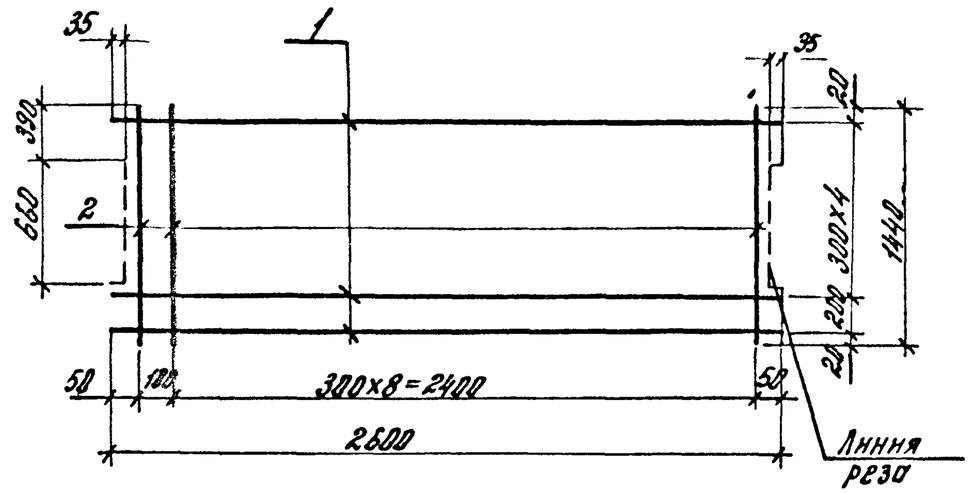

Марка сетки	Поз.	Наименование	кол.	Масса ед., кг	Масса сетки, кг
С10	1	ф 6 А III , ℓ=2600	6	0,58	4,78
	2	ф 4 Вр I , ℓ=1440	10	0,13	
С12	1	ф 8 А III , ℓ=2600	6	1,03	7,48
	2	ф 4 Вр I , ℓ=1440	10	0,13	

А-III по ГОСТ 5781-82
Вр-I по ГОСТ 6727-80

Разраб.	Порхалина	Порх-	
Провер.	Баранова	ибар	

1.041.1-3.5 - Д17

Стадия	Лист	Листов
Р		1

Сетки С10, С12

ЦНИИПРОМЗДАНИЙ

Взам. инв. № | Подпись и дата | Инв. № подл.

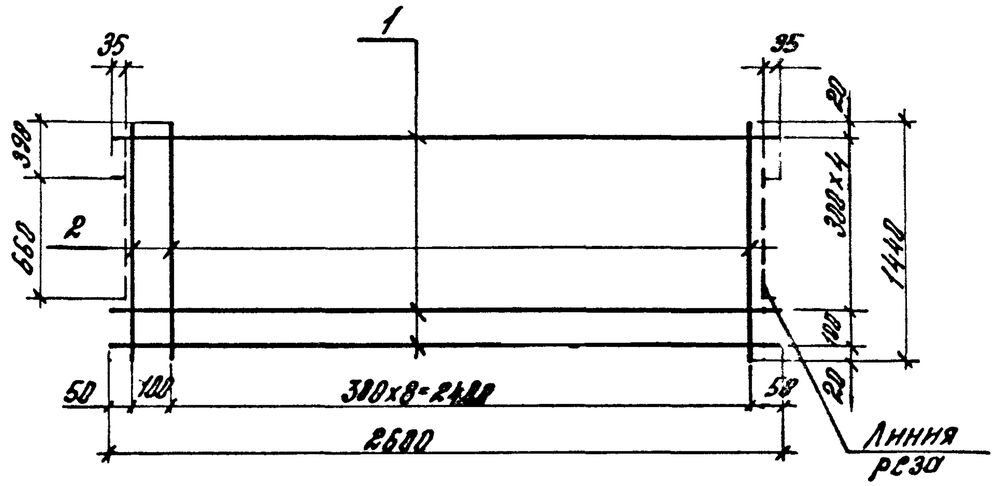

Марка сетки	Поз.	Наименование	Кол.	Масса ед., кг	Масса сетки, кг
С11	1	ф 6 А III , ℓ=2600	7	0,58	5,36
	2	ф 4 Вр I , ℓ=1440	10	0,13	

А-III по ГОСТ 5781-82
Вр-I по ГОСТ 6727-80

Разраб.	Порхалина		
Провер.	Баранова		
Н. контр.	Музыко		

1.041.1 - 3.5 - Д 18

Сетка С11

Стадия	Лист	Листов
Р		1

ЦНИИПРОМЗДАНИЙ

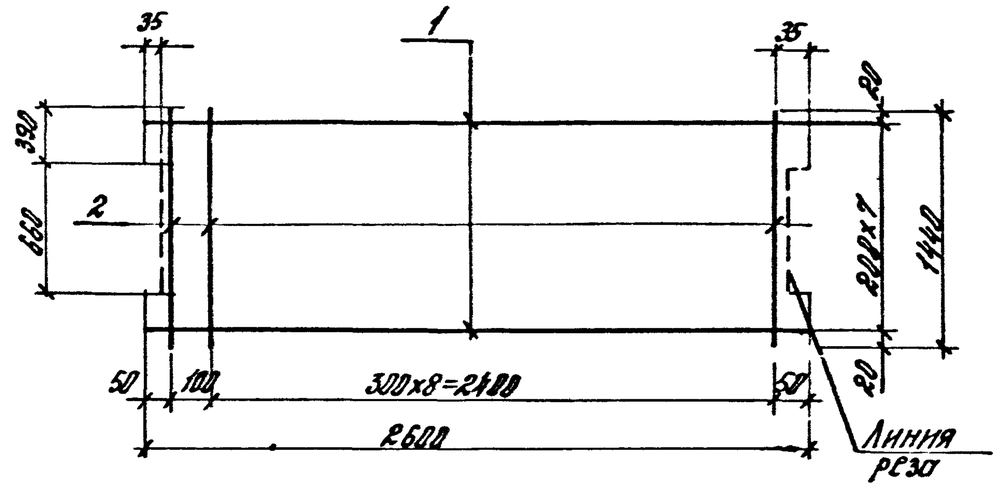

Марка сетки	Поз.	Наименование	Кол.	Масса ед., кг	Масса сетки, кг
С13	1	ф 8 А III , ℓ=2600	8	1,03	9,54
	2	ф 4 Вр I , ℓ=1440	10	0,13	

А-III по ГОСТ 5781-82
Вр-I по ГОСТ 6727-80

Разраб.	Порхалина		
Провер.	Баранова		
Н. контр.	Музыко		

1.041.1 - 3.5 - Д 19

Сетка С13

Стадия	Лист	Листов
Р		1

ЦНИИПРОМЗДАНИЙ

Инв. № подл. | Подпись и дата | Взам. инв. №

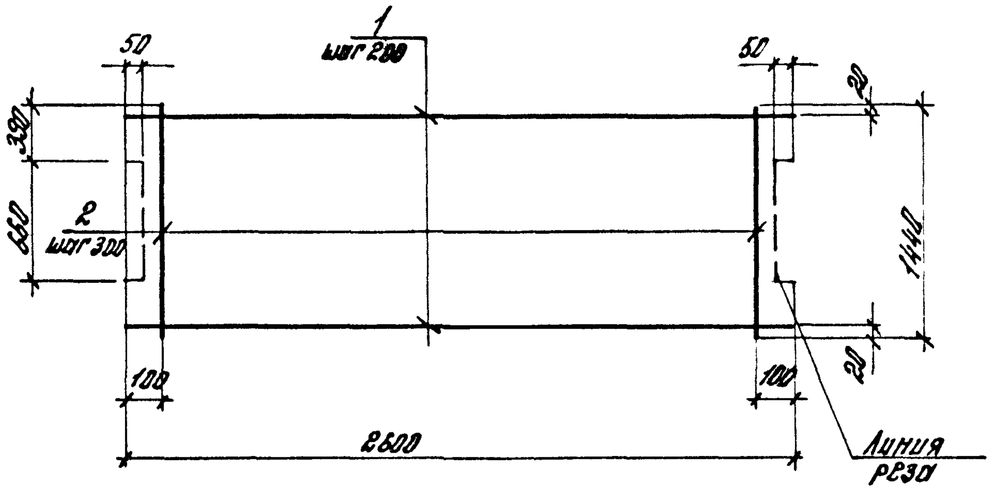

Марка сетки	Поз.	Наименование	Кол.	Масса ед., кг	Масса сетки, кг
С4	1	ф3 Вр I , ℓ=2600	8	0.14	1.75
	2	ф3 Вр I , ℓ=1440	9	0.07	

Вр-I по ГОСТ 6727-80

Разраб.	Порхалина		
Провер.	Баранова		

1.041.1 - 3.5 - Д20

Сетка С14

Стадия	Лист	Листов
Р		1

ЦНИИПРОМЗДАНИЙ

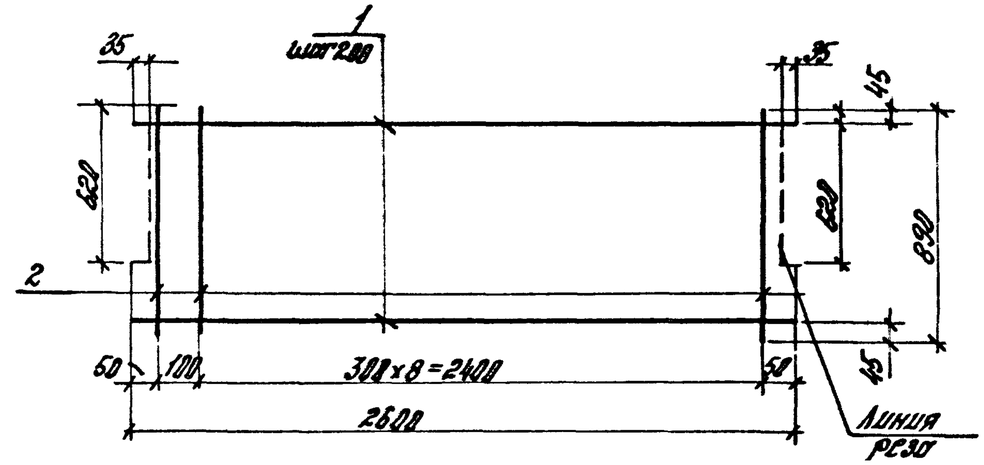

Марка сетки	Поз.	Наименование	Кол.	Масса ед., кг	Масса сетки, кг
С15	1	ф6 А III , ℓ=2600	5	0.58	3.70
	2	ф4 Вр I , ℓ=890	10	0.08	

А-III по ГОСТ 5781-82
Вр-I по ГОСТ 6727-80

Разраб.	Порхалина		
Провер.	Баранова		

1.041.1 - 3.5 - Д21

Сетка С15

Стадия	Лист	Листов
Р		1

ЦНИИПРОМЗДАНИЙ

Взам. инв. № | Подпись и дата | Инв. № подл.

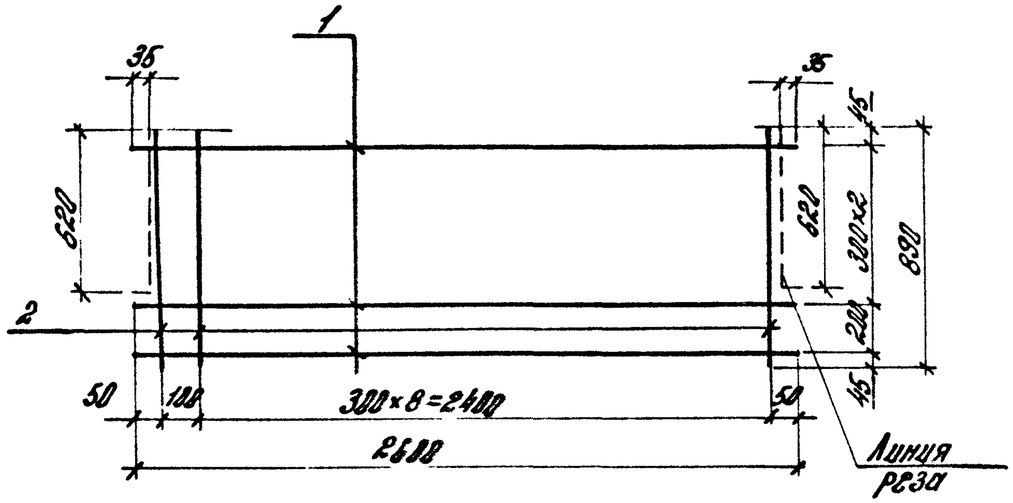

Марка сетки	Поз.	Наименование	Кол.	Масса ед., кг	Масса сетки, кг
С16	1	ф8АIII, ℓ=2600	4	1,03	4,92
	2	ф4ВрI, ℓ=890	10	0,08	

А-III по ГОСТ 5781-82
Вр-I по ГОСТ 6727-80

Разраб.	Порхалина		1.041.1-3.5-Д22
Провер.	Баранова		
Н. контр.	Музыка		Сетка С16

Стадия	Лист	Листов
Р		1

ЦНИИПРОМЗДАНИЙ

Инв. № подл. | Подпись и дата | Взам. инв. №

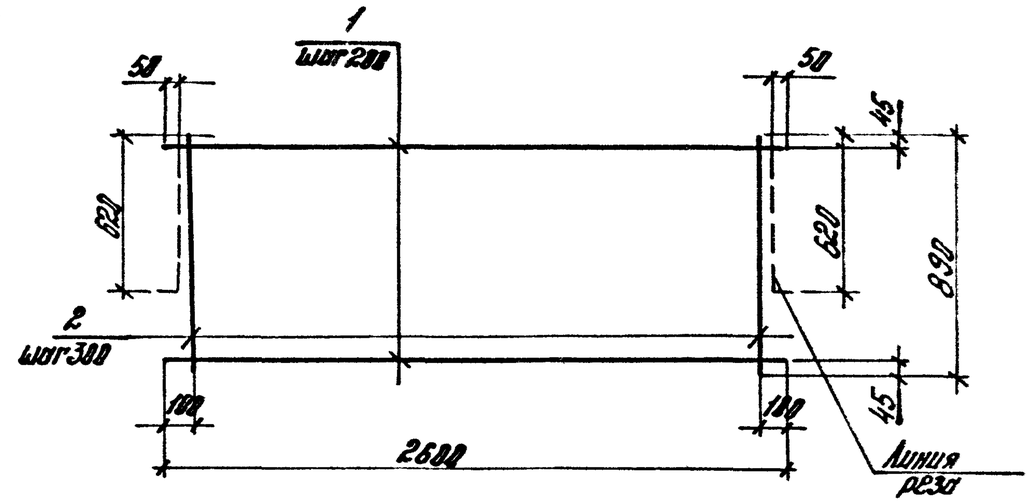

Марка сетки	Поз.	Наименование	Кол.	Масса ед., кг	Масса сетки, кг
С17	1	ф3ВрI, ℓ=2600	5	0,14	1,15
	2	ф3ВрI, ℓ=890	9	0,05	

Вр-I по ГОСТ 6727-80

Разраб.	Порхалина		1.041.1-3.5-Д23
Провер.	Баранова		
Н. контр.	Музыка		Сетка С17

Стадия	Лист	Листов
Р		1

ЦНИИПРОМЗДАНИЙ

Инв. № подл. | Подпись и дата | Взам. инв. №

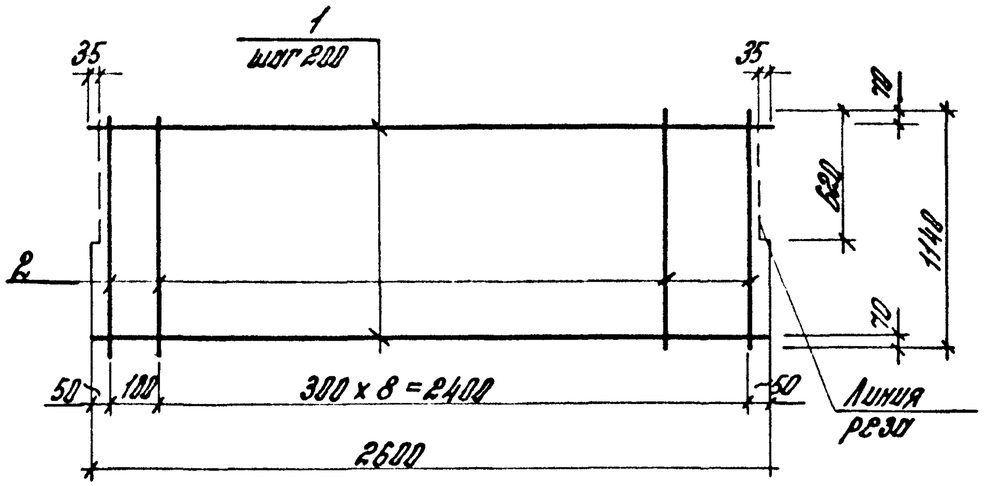

Марка сетки	Поз.	Наименование	Кол.	Масса ед., кг	Масса сетки, кг
С18	1	ф6 А III, ℓ=2600	6	0,58	4,48
	2	ф4 Вр I, ℓ=1140	10	0,10	

А-III по ГОСТ 5781-82
Вр-I по ГОСТ 6727-80

Разраб.	Порхалина		1.041.1-3.5-Д24
Провер.	Баранова		
Н. контр.	Музыко		

Сетка С18

Стадия	Лист	Листов
Р		1

ЦНИИПРОМЗДАНИЙ

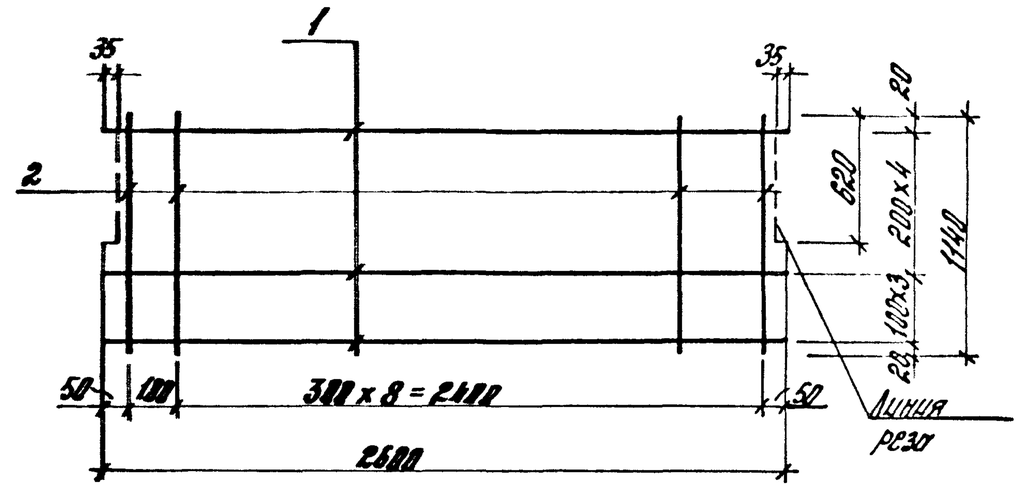

Марка сетки	Поз.	Наименование	Кол.	Масса ед., кг	Масса сетки, кг
С19	1	ф6 А III, ℓ=2600	8	0,58	5,64
	2	ф4 Вр I, ℓ=1140	10	0,10	

А-III по ГОСТ 5781-82
Вр-I по ГОСТ 6727-80

Разраб.	Порхалина		1.041.1-3.5-Д25
Провер.	Баранова		
Н. контр.	Музыко		

Сетка С19

Стадия	Лист	Листов
Р		1

ЦНИИПРОМЗДАНИЙ

Инв. № подл. | Подпись и дата | Взам. инв. №

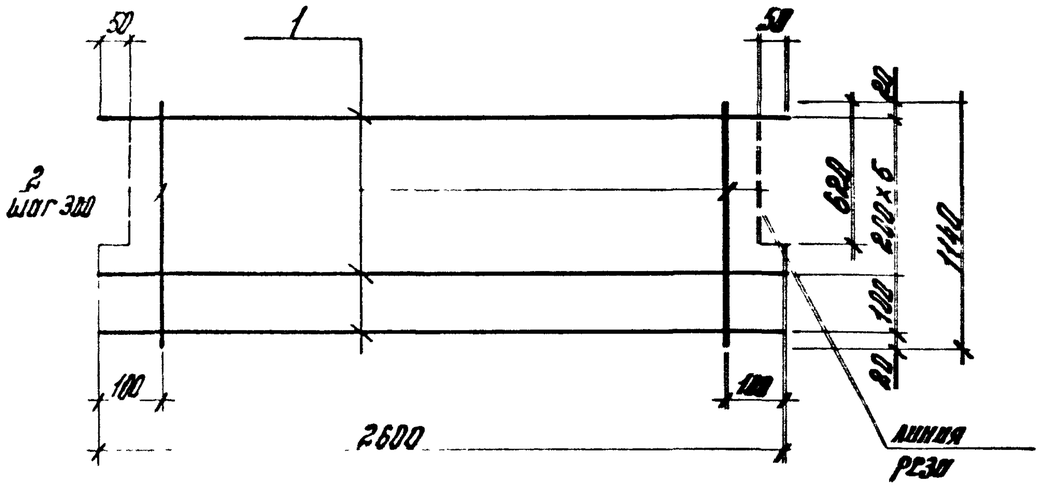

Марка сетки	Поз.	Наименование	Кол.	Масса ед., кг	Масса сетки, кг
С20	1	ф3 ВрI , ℓ=2600	7	0,14	1,52
	2	ф3 ВрI , ℓ=1140	9	0,06	

Разраб.	Порхалина	Порх.	1.041.1 – 3.5 – Д26
Провер.	Баранова	Ибар	
Н. контр.	Музыка	Муз.	Сетка С20

Стадия	Лист	Листов
Р		1

ЦНИИПРОМЗДАНИЙ

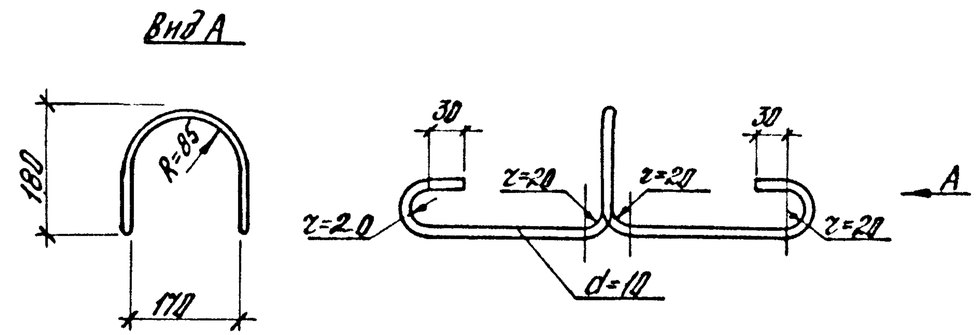

Длина стержня 1200 мм.
масса петли 0,74 кг.
А-I по ГОСТ 5781-82.

Разраб.	Порхалина	Порх.	1.041.1 – 3.5 – Д27
Провер.	Баранова	Ибар	
Н. контр.	Музыка	Муз.	Петля П1

Стадия	Лист	Листов
Р		1

ЦНИИПРОМЗДАНИЙ

Взам. инв. №

Подпись и дата

Инв. № подл.

23001 (32)